MICOME

TMR®

Руководство по эксплуатации

DTMUPH-07082-EN

Аварийная лифтовая служба
Immeuble Le Thales A – 1 rue du Gabian - 98000 MONACO
Tel : (377) 97 97 50 00 - Fax : (377) 97 97 50 01
e-mail : micome@micome.com

История обновления редакций данного руководства

Ред.	Код	Дата:	Изменил	Описание версии
0.8	TMR-GR140104-EN	14/01/04	A.DENIS	Оригинальный документ
0.9	TMR-GR170504-EN	17/05/04	A.DENIS	Редакция A: новая версия электронной платы TMR®
1.0	TMR-GR240704-EN	24/07/04	J.MARTIN	Редакция 1: схемы работы TMR® с различными расширениями
1.1	TMR-GR200904-S-EN	20/09/04	J.MARTIN / JC.PARI	Редакция 2: новая редакция схем и дополнительная технические данные по соединениям
1.2	TMR-GR240904-S-EN	24/09/04	J.MARTIN / JC.PARI	Редакция 3: изменение условных обозначении платы и соединений. Изменение схемы подключения.
1.2.2	TMR-GR250904-S-EN	25/09/04	J.MARTIN / JC.PARI	Редакция 4: Изменение схемы подключения.
1.3	TMR-GR190505-S-EN	19/05/05	J.MARTIN / JC.PARI	Редакция 5: Изменение схемы подключения, а также функции «autocom».
1.4	MU-EUROPE-060114-EN	19/01/06	J.MARTIN / JC.PARI	Редакция 6: Введение к электронной плате TMR® Xs.
1.5	MU-EUROPE-070204-EN	02/01/07	S.LELEU	Редакция 7 : Внесение дополнительных функций и полная ревизия документации.
1.6	MU-EUROPE-070314-EN	28/06/07	S.LELEU	Редакция 8 : Внесение двух дополнительных важных настроек для британского рынка.
1.7	DTMUPH-07082-EN	20/12/07	S.LELEU	Редакция 9 : Описание электронной платы TMR®, изменение описания программируемых параметров.

Ждем Ваши вопросы и замечания к авторам данного руководства:

Stéphane LELEU : sleleu@micome.com
Jean MARTIN : jmartin@micome.com

Содержание

ВВЕДЕНИЕ **4**
ОБЩЕЕ ОПИСАНИЕ **4**
ОПИСАНИЕ ПОДКЛЮЧЕНИЙ **5**
Подключение динамика громкой связи /микрофона/светодиода 6
ПОЛОЖЕНИЕ ПЕРЕМЫЧЕК **7**
J32 7
J38 7
ИНСТРУКЦИИ ПО МОНТАЖУ ПРОВОДКИ **8**
Требования к телефонной линии 8
Подсоединение блоков связи 8
Одновременное подсоединение нескольких плат TMR® (до 4) к одной телефонной линии 9
Подключение системы Intercom System 2003MR или 2003 FL 9
ПРОГРАММИРОВАНИЕ НА ОБЪЕКТЕ ЧЕРЕЗ КЛАВИАТУРУ **10**
ДИСТАНЦИОННОЕ ПРОГРАММИРОВАНИЕ **11**
ОПИСАНИЕ ОСНОВНЫХ ФУНКЦИЙ **12**
- Аварийный телефон 12
- Определения call-центром локации вызова по идентификационному коду тонального сигнала 13
- Определения call-центром локации вызова посредством голосового сообщения о местоположении телефона 13
- Подтверждение регистрации вызова 14
- Циклический звонок 15
- Фильтрация сигналов тревоги 16
- Дистанционное управление в режиме двухтонального набора (DTMF) 16
- Дистанционный мониторинг 17
- Функция высокого уровня защиты (HSL) 18

СОВМЕСТИМОСТЬ С ЕВРОПЕЙСКИМИ КОДАМИ **20**
ГАРАНТИЯ И РЕМОНТ **20**
ПРОГРАММИРОВАНИЕ С КЛАВИАТУРЫ **21**
ФУНКЦИЯ 21
ФУНКЦИЯ 22
ФУНКЦИЯ 23
ФУНКЦИЯ 24
КОДЫ ПРИБЫТИЯ И ОТЪЕЗДА ТЕХНИЧЕСКОГО ПЕРСОНАЛА ... **25**

ВВЕДЕНИЕ

Благодарим за выбор аварийного телефона MICOME. The TMR® может работать от напряжения телефонной линии или от источника питания в 12В, обеспечивая при этом надежную связь в аварийных ситуациях.

В данном руководстве приводится описание процедуры установки данного руководства, а также детальные инструкции по эксплуатации.
Перед началом монтажа в обязательном порядке ознакомьтесь с инструкциями данного руководства.

После завершения монтажа устройства, храните данное руководство на объекте для возможных дальнейших консультаций.

ОБЩЕЕ ОПИСАНИЕ

Аварийные телефоны MICOME разработаны на принципах универсальности и адаптивности, в стремлении удовлетворить потребность наших клиентов в новых высококачественных решениях.

- ✓ Подключенная телефонная линия: не требует отдельной источника питания или батареи.
- ✓ Источник питания 12В позволяет использовать телефон в случае недостаточного напряжения в телефонной линии или же для активации дополнительных функций (**внешний источник питания на 12В подсоединяется как безопасное сверхнизкое напряжение (норма IEC 950) и ограниченный источинк питания **).**
- ✓ Встроенная клавиатура позволяет с легкостью производить программирование на объекте.
- ✓ Возможность удаленного программирования через телефонную линию.
- ✓ Возможность запрограммировать на каждой из кнопок до 3-х номеров быстрого набора, которые будут циклично чередоваться в случае отсутствия на каком-либо из них ответа.
- ✓ Энергонезависимая память
- ✓ Автоматическое снятие трубки и отключение
- ✓ Эхокомпенсатор
- ✓ Дуплексная громкая связь на протяжении от 1 до 6 минут
- ✓ Автоматическое тестирование телефонной линии
- ✓ До 9 циклов повторного набора номера
- ✓ Определение местонахождения: Идентификационный номер звонящего передается при помощи DTMF или посредством предварительного 15 секундного сообщения с адресом здания. Такое сообщение информирует и самого пользователя.
- ✓ На одной линии может быть установлено до 4 аварийных телефонов.
- ✓ Возможность управления внешним реле (опция).
- ✓ Фильтрация сигнала тревоги
- ✓ Программирование цикличного вызова (для проверки статуса устройства).
- ✓ Рабочая температура 0°C - 60°C.
- ✓ Совместимость с платой RoHS
- ✓ Соответствие Европейским нормам **95/16/CE** - **EN81-28** - **EN81-70**.

ОПИСАНИЕ ПОДКЛЮЧЕНИЙ

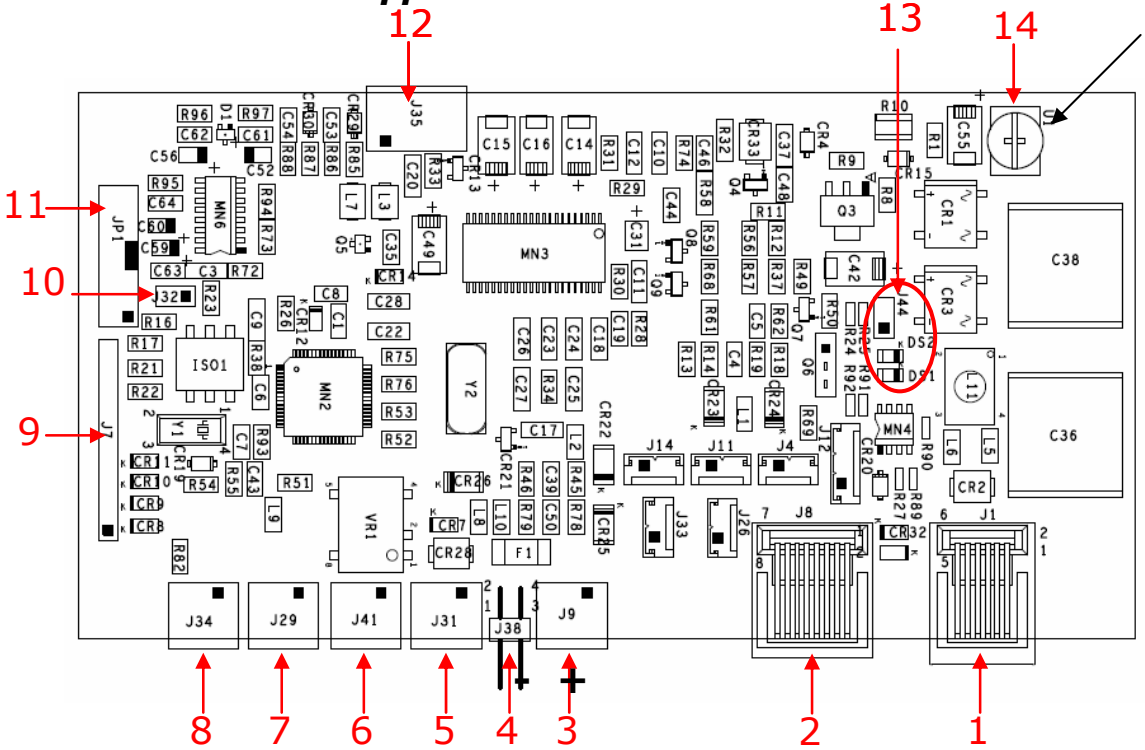

Внимание : Зелено-желтый провод платы TMR фиксируется механически к клемме заземления, заводимый от блока инспекции на кабине или от другой доступной точки. Телефон необходимо заземлить ДО начала осуществления других подключений к плате TMR.

Коннектор **1** (J1) :	Коннектор RJ11 позволяет подсоединить **телефонную линию**. Для этого используются только коннекторы 3 и 4
Коннектор **2** (J8) :	Коннектор RJ45 fиспользуется для подключения **динамика громкой связи в кабине и микрофона** (см. раздел 5 **Подключение динамика громкой связи и микрофона**).
Коннектор **3** (J9) :	Используется для подключения **питания** ("12 Vdc" 50mA минимум). Диапазон колебания напряжения 11 - 14 В.
Коннектор **4** (J38) :	В зависимости от положения перемычки на J38, **задается тип контакта кнопки N°1: Норм. разомкн. или Норм. замкн.** (см. раздел *ПОЛОЖЕНИЕ ПЕРЕМЫЧЕК / ИНСТРУКЦИИ ПО МОНТАЖУ ПРОВОДКИ*).
Коннектор **5** (J31), **6** (J41) and **12** (J35) :	Данный вход позволяет генерировать **звонки по умолчанию**, передаваемые двухтональными многочастотными циклами (DTMF) (см. раздел *ОПИСАНИЕ ГЛАВНЫХ ФУНКЦИЙ*).
Коннектор **7** (J29) :	Статус выхода HSL зависит от **результатов тестирования** линии, динамика громкой связи и циклических вызовов (см. раздел *ОПИСАНИЕ ОСНОВНЫХ ФУНКЦИЙ*).
Коннектор **8** (J34) :	Вход **фильтрации сигналов тревоги** (раздел *ОПИСАНИЕ ОСНОВНЫХ ФУНКЦИЙ*).
Коннектор **9** (J7) :	Используется для подключения клавиатуры программирования (см. раздел *ОПИСАНИЕ ОСНОВНЫХ ФУНКЦИЙ*).
Коннектор **10** (J32) :	Положением перемычки на J32 и J27 задается режим нормальной работы платы или режим ее программирования. (**предназначен для сотрудников MICOME**). (см. раздел *ПОЛОЖЕНИЕ ПЕРЕМЫЧЕК / ИНСТРУКЦИИ ПО МОНТАЖУ ПРОВОДКИ*).
Коннектор **11** (JP1) :	Connector for the connection of the JTAG cable allowing the **loading of the software** on the board.

13 : перемычкой активизируются желтый и зеленый светодиоды (см. раздел *ИСПОЛЬЗОВАНИЕ ЖЕЛТОГО И ЗЕЛЕНОГО СВЕТОДИОДОВ*).
14 : Фланец подключения 0V для заземления питания силового выключателя.

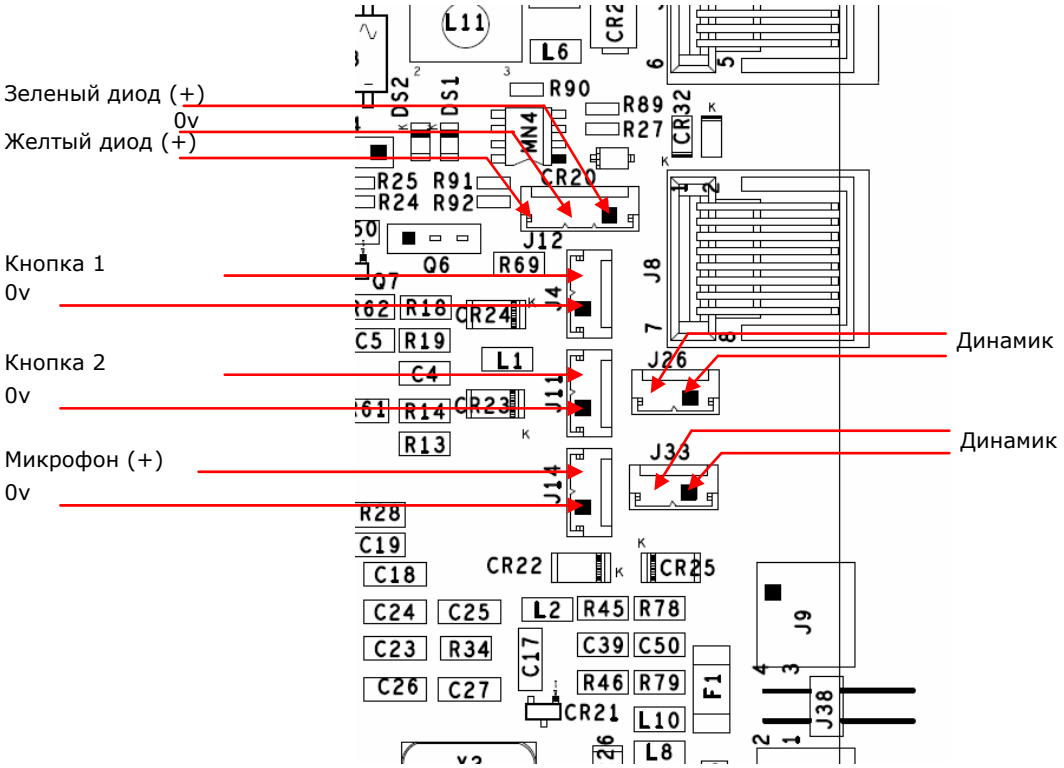

Коннетор J4/J11/J26/J33 не используется.

Подключение динамика громкой связи /микрофона/светодиода

На данной схеме приведено описание контатов контакттора **RJ45**, а также их функций.

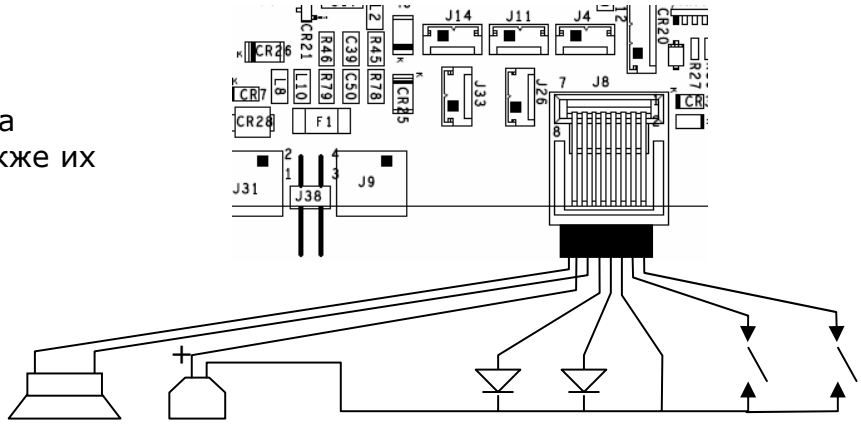

Контакт	8	6	7		5	4	3	2	1
Сигнал	Динамик	Динамик	Микрофон +		Желтый диод +	Зеленый диод +	**0 V**	PB 2	PB 1

ПОЛОЖЕНИЕ ПЕРЕМЫЧЕК

J32

При установке перемычки на коннекторе J32 плата переключается в режим нормальной работы.

J38

Контакт PB 1 **нормально разомкнутый (NO)** :
Две перемычки устанавливаются **вертикально**.

Контакт PB 1 **нормально замкнутый (NC)** :
Одна перемычка устанавливается **горизонтально**.

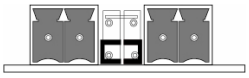

J44

Использование светодиодов на **PCB**
Устанавливается перемычка J44

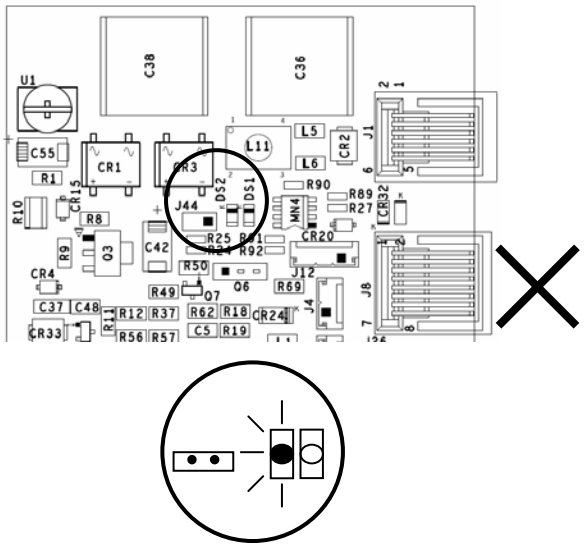

Использование светодиодов дистанционного управления
Перемычка J44 снимается

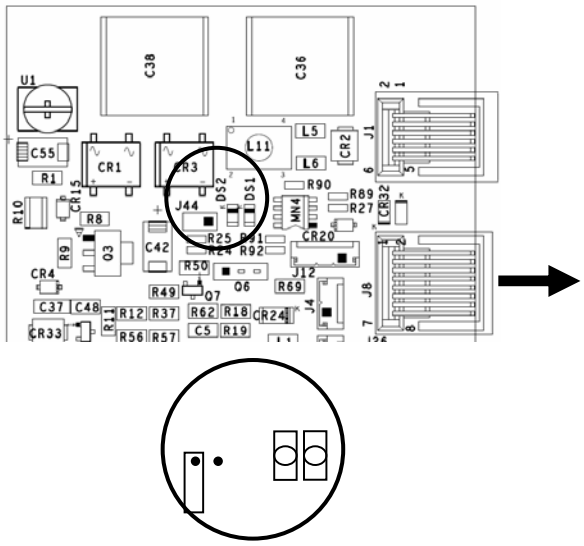

ИНСТРУКЦИИ ПО МОНТАЖУ ПРОВОДКИ

Требования к телефонной линии

Плата TMR® разработана под работу с аналоговой телефонной линией тонового набора со следующими характеристиками:

Сила тока отключенной линии:	0mA
Сила тока подключенной линии:	Мин 20mA / Max 125mA Чтобы узнать силу тока телефонной линии, см. Раздел **ИЗМЕРЕНИЕ СИЛЫ ТОКА ТЕЛЕФОННОЙ ЛИНИИ** р. 19.
Напряжение отключенной линии:	24-55 VDC (номинально 48VDC)
Напряжение подключенной линии:	Мин. 8 VDC

Для подсоединения телефонной линии к плате TMR®, рекомендуется использовать заземленную витую пару 20 AWG.
Убедитесь, что изол**яция подключена к заземлению только с одной стороны**. Это позволит минимизировать интерференцию между сигналами AC/DC и RF.

Подсоединение блоков связи

Плата TMR® и динамик/микрофон в кабине

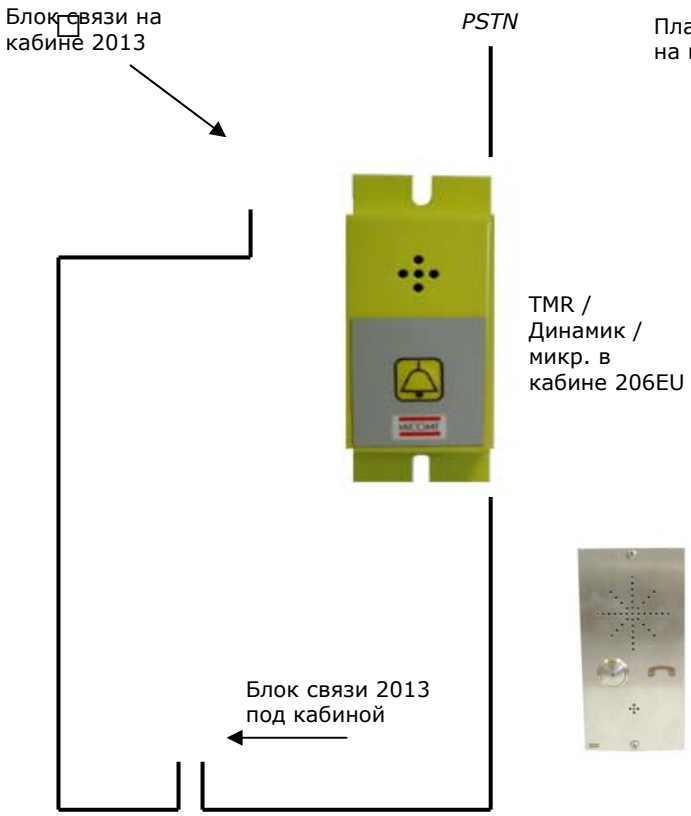

Плата TMR® на кабине и динамик/микрофон в кабине

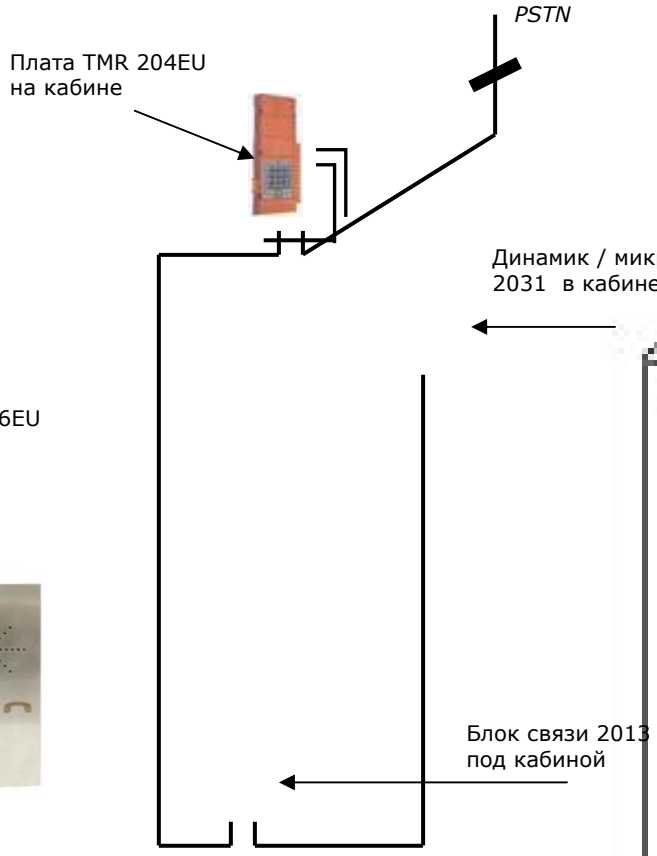

Примечание :
Кнопка на блоке связи под кабиной и часы на клавиатуре подсоединены к **PB2** на плате TMR®.

Одновременное подсоединение нескольких плат TMR® (до 4) к одной телефонной линии

Система AUTOCOM позволяет подсоединить до 4 плат TMR® одновременно к одной телефонной линии.

Аналоговая телефонная линия

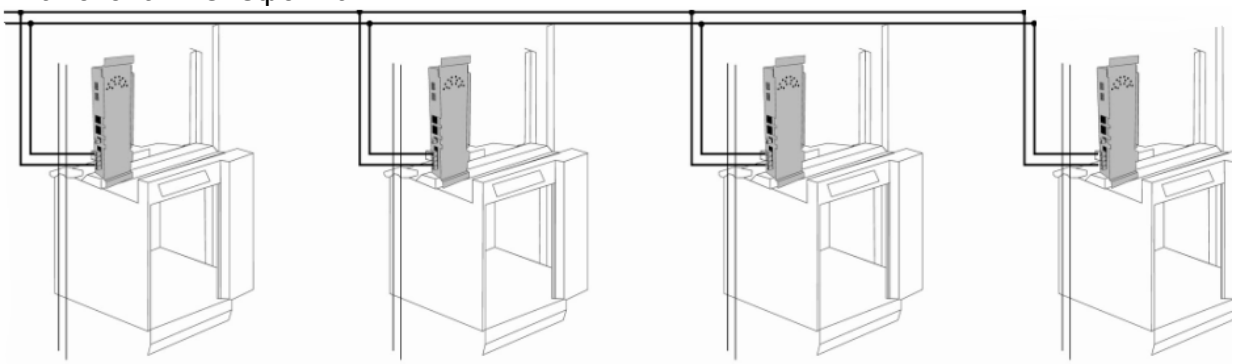

Чтобы активировать систему AUTOCOM, необходимо ввести адрес каждой платы TMR (см. раздел *ПРОГРАММИРОВАНИЕ НА ОБЪЕКТЕ*) :

B25 x with x = 1 : для платы TMR® на первой кабине.
B25 x with x = 2 : для платы TMR® на второй кабине.
B25 x with x = 3 : для платы TMR® на третьей кабине.
B25 x with x = 4 : для платы TMR® на четвертой кабине.

При получении входящего сигнала отвечают все аварийные телефоны TMR®. Чтобы **соединиться с конкретным телефоном TMR®**, (наберите « **3** », чтобы соединиться **с 3-им телефоном TMR®**). Остальным телефонам TMR® будет дан отбой.
Чтобы избежать конфликтов в случае одновременного вызова с нескольких кабин, введите код **C00** для каждого TMR® (см. раздел *ПРОГРАММИРОВАНИЕ НА ОБЪЕКТЕ*). Все телефоны TMR® будут ждать, пока освободиться линия.

Подключение системы Intercom System 2003MR или 2003 FL

Совмещение системы Intercom с TMR® позволяет осуществлять связь между кабиной и машинным помещением или же пожарным этажом.
Такая система не влияет на выходные или входные звонки.
В руководстве по эксплуатации описана схема проводки системы intercom.

ПРОГРАММИРОВАНИЕ НА ОБЪЕКТЕ ЧЕРЕЗ КЛАВИАТУРУ

Шаг 1	Убедитесь в наличии и правильности подключения TMR® к источнику питания 12Vdc и/или к аналоговой телефонной линии. **TMR® с питанием от сети** при подключении к источнику 12Vdc (коннектор 3 (J9) **+ слева** напротив от J9). **TMR® с питанием только от телефонной линии.**
Шаг 2	• Если TMR® подключен **с питанием от сети**, просто наберите пин код. Если PIN-код 0000 (настройка по умолчанию), наберите : 0→"сигнал", 0→"сигнал", 0→"сигнал", 0→"сигнал"→ "**3 сигнала**" • Если TMR® подключен **от телефонной линии**, наберите первую цифру PIN-кода и часы на клавиатуре. Дождитесь сигнала, после чего отпустите обе кнопки и наберите три последние цифры PIN-кода Если PIN-код 0000 (настройка по умолчанию), наберите : 0+часы→"сигнал", 0→"сигнал", 0→"сигнал", 0→"сигнал"→ "**3 сигнала** "
Шаг 3	Введите **все необходимые параметры**. Чтобы изменить несколько параметров нет необходимости каждый раз входить в режим программирования отдельно.
Шаг 4	Наберите D, после того, как закончите ввод параметров. В результате TMR® выходит из режима программирования и готов к эксплуатации.

Примечание :

- **После каждого нажатия кнопки звучит сигнал.**
- **Три сигнала подряд звучат после подтверждения кода.**
- **Шесть сигналов подряд звучат в случае ввода неверного кода.**
- Номера (телефонные номера и идентификационные коды) при программировании подтверждаются вводом ##.
- Все телефоны TMR® программируются на заводе настройками по умолчанию с PIN-кодом 0000. В последствии этот код можно изменить (см. раздел : *КОДЫ ПРОГРАММИРОВАНИЯ*).
  Если изменили PIN-код и забыли его, в таком случае необходимо осуществить сброс настроек телефона (*5*D). После сброса все настройки снова устанавливаются по умолчанию. Пин код после сброса снова 0000.

  Процедура сброса настроек:
  Если телефон подключен к сети:
  Наберите ***5*D**→ Мелодия.
  Если телефон подключен только к телефонной линии:
  Нажмите ***** и одновременно кнопку с часами. После звукового сигнала отпустите кнопку ***** и часы и наберите **5*D**→ Мелодия.

ДИСТАНЦИОННОЕ ПРОГРАММИРОВАНИЕ

Наберите номер аварийного телефона с любого другого телефона и начните программирование TMR® , как описано дальше:

Step 1	Наберите *** 9** (*****→"сигнал", **9**→"сигнал"→"**сигнал**")
Step 2	Наберите **0 0 0 0** (по умолчанию) (**0**→"сигнал", **0**→"сигнал", **0**→"bip", **0**→"сигнал"→"**3 сигнала**")
Step 3	Наберите *** 8** (*****→"сигнал", **8**→"сигнал"→"**3 сигнала**")
Step 4	Введите все необходимые параметры в соответствии с приведенной ниже таблицей (см. раздел : *КОДЫ ПРОГРАММИРОВАНИЯ*) и замените литеры A, B, C и D.
Step 5	Выйдите из режима программирования, нажав *4 (D). Телефон TMR® подаст несколько сигналов и завершить сеанс связи.

Таблица эквивалентов программирования на объекте и дистанционного программирования :

Литеры для программирования на объекте	Цифры дистанционного программирования
A	*1
B	*2
C	*3
D	*4

Описание:
Код программирования на объекте громкости динамика - C8008, а код для дистанционного программирования громкости динамика - *3 8008.
Телефон TMR® посылает один низкий звуковой сигнал при каждом нажатии клавиши двухтонального многочастотного набора (DTMF), или три высоких после ввода верного кода.

Примечание :
Один короткий звуковой сигнал раздается после идентификации последовательности двухтонального многочастотного набора (DTMF). Если же Вы не услышали сигнал после набора, попробуйте повторить последовательность еще раз.

ОПИСАНИЕ ОСНОВНЫХ ФУНКЦИЙ

➢ **Аварийный телефон**

- С питанием от сети или от телефонной линии.

- Используемый коннектор (для аварийного телефона) : ***PB1 :*** J4 или 1-3 на RJ45 / ***PB2 :*** J11 или 2-3 на RJ45 или часы на клавиатуре.

- Коды программирования :
  Для обеспечения корректной работы TMR® очень важно правильно запрограммировать номер **1^{oro}** аварийного телефона. Также возможно вести номера **2ro** и а **3ro** аварийных телефонов на ту же кнопку:
  A11 x…xx ## и x…xx набор номера **1ro** аварийного телефона нажатием PB1.
  A12 x…xx **##** и x…xx набор номера **2ro** телефона нажатием PB1.
  A13 x…xx **##** и x…xx набор номера **3rd** телефона нажатием PB1.
  A21 x…xx ## и x…xx набор номера **1ro** телефона нажатием PB2.
  A22 x…xx **##** и x…xx набор номера **2^{rod}** телефона нажатием PB2.
  A23 x…xx **##** и x…xx набор номера **3ro** телефона нажатием PB2.

  Также можно ввести и много других параметров. Таких как, к примеру, время соединения и т. д.(см. Раздел *КОДЫ ПРОГРАММИРОВАНИЯ*).

- Описание:
  После замыкания контакта на одном из вышеуказанных контакторов, телефон TMR® автоматически набирает соответственный запрограммированный номер(а). Если линия занята и телефон не отвечает , телефон автоматически наберет второй номер, при необходимости, третий, а затем снова первый.
  Желтый светодиод (J12 или 5 на RJ45) светиться постоянным светом при выполнении телефоном TMR® соединения, и начинает мигать при получении ответа. Динамик и микрофон автоматически активируются, после чего возможно вести разговор в режиме "hands free" на протяжении 2 минут (по умолчанию). **Каждые 20 сек. Во время разговора раздается звуковой сигнал.** Желтый индикатор может погаснуть во время разговора в случае активации функции «Подтверждения вызова» или если из центра обслуживания звонков поступит сигнал сочетания ***7**. После этого загорится зеленый индикатор (подробнее см. В разделе описания функций). Аварийный телефон автоматически отключится по прошествии предусмотренного настройками времени связи. Звонок также может быть завершен следующим сочетанием клавиш в тональном режиме **### or 111**.

➢ Определения call-центром локации вызова по идентификационному коду тонального сигнала

- С питанием от телефонной линии или от сети.

- Коды программирования :
  B21x…xx**##** и x…xx идентификационный номер кабины (от 0 до 20 цифр).
  C951 – активация автоматического предоставления идентификационного номера.
- Пример :
  Очень важной функцией аварийного телефона является способность идентифицировать свое местоположение и сообщать о нем call-центру при совершении звонка с такого телефона, поскольку пассажир не всегда владеет достаточной информации о точном местонахождении лифта. Идентификационный номер пересылается через линию двухчастотного тонового сигнала, когда телефон TMR® получает подтверждение о регистрации call-центром вызова с данного телефона, телефон отключается и переходит в режим ожидания звонка. Call-центр должен быть оборудован цифровым (DEC21) или голосовым модемом, который служил бы интерфейсом между телефоном TMR® и персональным компьютером с установленным на нем программным обеспечением MICPHONE. После отправки идентификационного номера, на протяжении запрограммированного периода времени, возможно осуществить дуплексную голосовую связь с call-центром.

➢ Определения call-центром локации вызова посредством голосового сообщения о местоположении телефона

- Питание от телефонной линии (при условии достаточного напряжения в линии) или от сети.

- Коды программирования :
  C97.."msg"..# , где "msg" – сообщение, записанное через микрофон телефона TMR® (продолжительностью до 15 сек.). Наберите **C98** и прослушайте записанное сообщение.
  C933 – активация функции отправки голосового сообщения о местоположении телефона по телефонной линии или для прослушивания в кабине.
  C932 активация функции отправки голосового сообщения по телефонной линии.
  C931 активация функции прослушивания голосового сообщения в кабине.

- Описание:
  Телефон TMR® сообщает о своем местоположении посредством отправки голосового сообщения (длительностью до 15 сек.) с точным адресом кабины. Сообщение прозвучит автоматически в кабине и/или по телефонной линии во время звонка в call-центр, в зависимости от запрограммированных параметров.

- Примечание :
  В сообщении также может содержаться просьба для пассажира сохранять спокойствие.
  Сообщение не может быть проиграно в случае подключения телефона к недостаточно мощной телефонной линии (меньше 20mA). В таком случае необходимо подключить к сети электропитания с напряжением 12Vdc.

➢ **Подтверждение регистрации вызова**

- Питание от телефонной линии или от электросети.

- Коды программирования :
  B31 активация функции подтверждения регистрации вызова.
  B7x , где *x* это 15 секунд. **x** x 15sec – период между приемом вызова в call-центре и набором следующего номера , если *7 не отправлено. Настройки по умолчанию x=3, что означает, что период ожидания до набора следующего номера составляет 45 секунд.
  A31x…xx**##** , где x…xx номер**,** набираемый после завершения сигнала тревоги (до 19 цифр).
  C921 – отправка сообщения «отбой тревоги» набором PB2 (настройка по умолчанию) **или**
  C920 – отправка сообщения «отбой тревоги» набором технического кода (1111 по умолчанию) **без входа в режим программирования через PIN-код**.

- Описание:
  Главным предназначением подтверждения регистрации звонка call-центром – это перевод аварийный телефон в статус тревоги, а также информирование пассажира, что его соединяют с call-центром (Европейские нормы EN 81-70). После активации данной функции, call-цетр посылает в тоновом наборе сигнал ***7**. **После этого желтый индикатор гаснет и загорается зеленый индикатор**. Если call-центр не выслал в режим тонового набора код *7, аварийный телефон TMR® наберет второй, третий запрограммированный номер, и снова первый по кругу (по умолчанию – два цикла).

  После отправки call-центром код *7, телефон TMR® переводиться в **режим тревоги.** В этот момент активируется фильтрация сигнала тревоги (см. Соответствующий раздел, посвященный данной функции see paragraph concerning this function), **после чего загорается зеленый индикатор и светиться до тех пор,** пока голосовому или цифровому (DEC21) модему специалистом не будет отправлен код «завершение тревоги» после эвакуации пассажира (путем введения его кода или нажав PB2).

  Код "завершение тревоги" возможно также отослать дистанционно: позвоните на требуемый телефон TMR® , после чего набирите: *9 PINCODE (по умолчанию 0000) 2 3 1 # # и завершите звонок набрав ### или 111.
  Дождитесь звуковых сигналов от телефона TMR после каждого набора кода:
  ***→**1 *«звуковой сигнал»* **9→**2 *«звуковой сигнал»*→ **PIN CODE→** *«3 звуковых сигнала»* (по умолчанию: 0000) **2→**2 *«звуковой сигнал»*→**3→**1 *«звуковой*

сигнал»→**1**→3 *«звуковой сигнал»* →#→2 *«звуковой сигнал»* →#→ *«3 звуковых сигнала» и завершите звонок набрав* ### или 111.

➢ **Циклический звонок**

- Только для телефонов подключенных к электросети.

- Коды для программирования :
  A32x…xx**##,** где x…xx обозначает телефонный номер (до 19 цифр) для циклического вызова.
  B21x…xx**## ,** где x…xx обозначает идентификационный номер (до 20 цифр).
  C402 для активации функции циклического вызова для обмена данными с удаленным оборудованием и последующим автоматическим отбоем или **C403** для активации функции циклического вызова без ответа удаленного оборудования, но передачей идентификационного кода звонящего – в таком случае удаленное оборудование должно расшифровать информацию, полученную из сети в виде частотно-манипулированного сигнала (FSK) или **C404** для активации функции циклического вызова с последующим ответом. Для завершения сеанса связи удаленное оборудование посылает в тоновом режиме сигнал ### или 111.
  C41xxxx , где xxxx обозначает длительность паузы между циклическими вызовами (в минутах).
  Например: 1440 = 1440 минуты = 24h (от 0000 до 4320 значит 3 дня).
  C47xx , где xx обозначает смещение вперед первого циклического вызова в часах. Например: если сейчас 12:00 , а вы ввели значение 05, то первый вызов будет совершен в 17:00.

- Описание:
  Данная функция позволяет совершать периодическую проверку состояния аварийного телефона.
  Удаленное устройство должно считывать разные аварийные звонки и циклические вызова, совершаемые TMR® : через цифровой (DEC21) или голосовой модем.

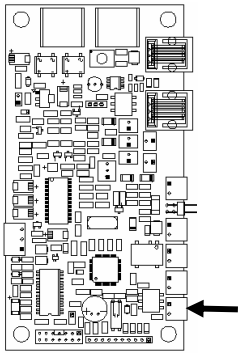

➢ Фильтрация сигналов тревоги

- Питание от телефонной линии или от электросети.

- Коды для программирования : **C961** для активации функции (настройка по умолчанию) или **C962** для активации функции и просмотра изменения статуса данного входа. В таком случае, при отсутствии изменений в статусе входа в течении 3 минут, функция фильтрации сигналом тревоги отключается, и снова активируется при фиксации новых изменений статуса.

- Используемый коннектор : **8** (J34).

- Описание:
  Данная функция позволяет избежать в определенных условиях совершения аварийных звонков. J34 подсоединяется с сухому контакту. Только после размыкания контакта (в случае возникновения аварийной ситуации: лифт остановился между этажами, или же остановился на этаже, но с закрытыми дверьми, и т.п.), совершается звонок. Если же контакт замкнут (нормальный режим работы), звонок совершить невозможно.
  Данный контакт может управляться контроллером лифта.
  Внимание : данный контакт НЕ заземляется.

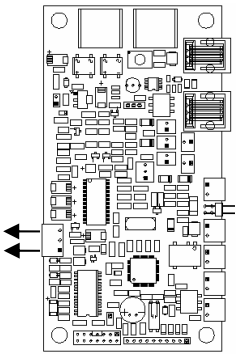

➢ Дистанционное управление в режиме двухтонального набора (DTMF)

- Питание от телефонной линии или от электросети.

- Коды для программирования :
  Коды отсутствуют. Убедитесь в том, что отключена функция дистанционного мониторинга, поскольку данная функция использует тот же коннектор. Эти две функции **несовместимы**. Введите C480 для отключения функции дистанционного мониторинга.

- Используемый коннектор : **12** (J35).

- Описание :
  Данная функция позволяет реализовать дистанционное управление двумя выходами (1 и 2). Во время сеанса голосовой связи D, наберите *1, в последствии чего выход 1 (1-2 на J35) переключится на 3,3V на 2 секунды или *2 , переключив, таким образом, выход 2 (3-2 на J35) на 3,3V на протяжении 2 секунд.

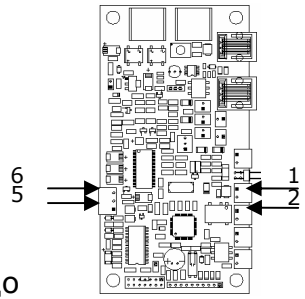

➢ Дистанционный мониторинг

- Только с питанием от электросети.

- Коды для программирования:
  C481 для активации функции.
  A31x…xx**##,** где x…xx обозначает номер телефона (0 до 19 цифр) при настройках по умолчанию.
  B21x…xx**##,** где x…xx обозначает идентификационный номер (0 до 20 цифр).

- Используемые коннекторы: **5** (J31), **6** (J41) и **12** (J35).

- Описание :
  Данные **входы** используются для управления внешними сухими контактами (реле неисправности в контроллере лифта или т.п.). После замыкания контакта, телефон TMR® совершает вызов и передает соответствующий код в двухтональном режиме (DTMF) , сообщающий о неисправности лифта.
  Когда контакт снова размыкается, телефон TMR® совершает звонок и передает соответствующий код в двухтональном режиме (DTMF) , сообщающий о завершении неисправности.
  Эти данные направляются на голосовым или цифровым (DEC21) модемом, после чего анализируются программным обеспечением MICPHONE.
  Коннектор J35 позволяет управлять двумя контактами (1ый контакт подсоединяется к разъемам 1 и 2, а 2ой к разъемам 2 и 3. У этих контактов есть общий разъем 2).
  Короткое изменение статуса (10<t<50ms) на входе 1 необходим для фиксации изменений статуса на входе 5 или входе 6.

  Внимание : данные контакты НЕ заземляются.

- Примечание : После активации функции дистанционного мониторинга, телефон TMR® фиксирует возможные повышения напряжения источника питания и совершает звонок с передачей соответствующего кода в двухтональном режиме (DTMF). Та же процедура совершается после нормализации напряжения. Минимальное значение приблизительно 9,5V.

- Перечень кодов:
  Вход 1 : разрыв контакта → 1700(**A**), Возобновление → 1700(**D**).
  Вход 2 : разрыв контакта → 1800(**A**), Возобновление → 1800(**D**).
  Вход 5 : разрыв контакта → 5500(**A**), Возобновление → 5500(**D**).
  Вход 6 : разрыв контакта → 5600(**A**), Возобновление → 5600(**D**).
  Значения. : Значение<9,5V → 4600(**A**), Значение >9,5V → 4600(**D**).
  После завершения звонка → 0902(**A**)

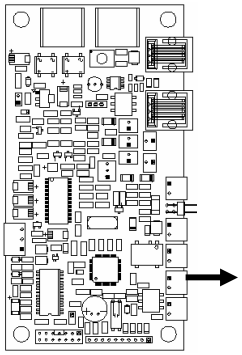

➢ Функция высокого уровня защиты (HSL)

- Только с питанием от электросети.

- Коды для программирования:
  C31 для активации функции (проверка силы тока в электросети) или **C32** для активации функции (проверка наличия тонального сигнала готовности).
  A31x…xx**##**, где x…xx обозначает телефонный номер (до 19 цифр), набираемый для отправки информации о неисправности.
  A32x…xx**##** , где x…xx обозначает телефонный номер (до 19 цифр), набираемый для совершения циклического звонка.
  B21x…xx**##** , где x…xx обозначает идентификационный номер (до 20 цифр).
  C402 для активации циклического звонка с обменом данными с удаленным оборудованием и последующим автоматическим завершением сеанса связи или **C403** для активации функции циклического вызова без ответа удаленного оборудования, но передачей идентификационного кода звонящего – в таком случае удаленное оборудование должно расшифровать информацию, полученную из сети в виде частотно-манипулированного сигнала (FSK) или **C404** для активации функции циклического вызова с последующим ответом. Для завершения сеанса связи удаленное оборудование посылает в тоновом режиме сигнал ### или 111.
  C41xxxx , где xxxx обозначает длительность паузы между циклическими вызовами (в минутах).
  Например: 1440 = 1440 минуты = 24h (от 0000 до 4320 значит 3 дня).
  C47xx , где xx обозначает смещение вперед первого циклического вызова в часах. Например: если сейчас 12:00 , а вы ввели значение 05, то первый вызов будет совершен в 17:00.

- Используемый коннектор : **7** (J34).

- Описание:
  Функция HSL позволяет провести анализ по результатам нескольких проверок телефонной линии, динамика/микрофона и функции циклических звонков.
  Выход HSL является нормально замкнутым контактом (Rмакс.=35Ω, Vмакс.=350V, Iмакс.=120mA), который **размыкается** в случае:
  - Пропадания телефонного соединения,
  - Неисправности динамика/микрофона (телефон TMR® совершает звонок и посылает в двухтональном наборе код 0901(A),

- Не получения циклического звонка дважды подряд (телефон TMR® по возможности совершает звонок, и посылает в двухтональном наборе код 0902(A).
  После того как результаты новых проверок становятся положительными, выход HSL замыкается и посылается код 0902(D).

  Проверка телефонной линии совершается раз в час, а проверка динамика / микрофона производится перед каждым циклическим звонком, после чего звонок выполняется, как предусмотрено настройками.

СОВМЕСТИМОСТЬ С ЕВРОПЕЙСКИМИ КОДАМИ

Данное оборудование протестировано на предмет соответствия со следующими стандартами:

- **Телекоммуникационные стандарты**

89/336/EEC	Директива по электромагнитной совместимости	EN 55022 от 1998 года EN 55024 от 2001 года	радиоизлучение Защита
99/5/EEC	Директива по оконечном радио- и телекоммуникацио-нном оборудовании	EN 300386 v1.3.1	
73/23/EEC	Директива по низком напряжении	EN 60950-1 от 2001	Безопасность
TS 103 021 – 3		Сетевая совместимость	

- **Лифтовые стандарты**

  95/16/CE
  EN 81-28
  EN 81-70
  EN 627

- **Экологические стандарты**

  RoHS

- **TÜV Сертификация**

  TÜV

ГАРАНТИЯ И РЕМОНТ

По вопросам технических неисправностей или гарантийного обслуживания данного оборудования, пожалуйста, обращайтесь по нижеприведенным контактам:

MICOME
Immeuble Le Thales A
1 rue du Gabian
98000 MONACO
Téléphone : +377 97 97 50 00
Fax : +377 97 97 50 01
E-mail : micome@micome.com

Если линия аварийного телефона TMR® вмешивается в стационарную телефонную линию, оператор может потребовать отключить телефон TMR® до момента полного устранения проблем.

ПРОГРАММИРОВАНИЕ С КЛАВИАТУРЫ

ФУНКЦИЯ		СОЧЕТАНИЕ КЛАВИШ	ЗНАЧЕНИЕ ПО УМОЛЧАНИЮ	звук	Вводимое значение	Проверка правильности.	звук	подтверждение.	звук
ИНИЦИАЛИЗАЦИЯ ПАРАМЕТРОВ		* 5 * D		мелодия					
ВХОД В РЕЖИМ ПРОГРАММИРОВАНИЯ		0 0 0 0		3					
ЗАМЕР НАПРЯЖЕНИЕ ТЕЛЕФОННОЙ ЛИНИИ : вход в режим программирования (0000), наберите * на клавиатуре и сосчитайте количество звуковых сигналов:						**ВНИМАНИЕ!**			
1 звуковой сигнал = сила тока телефонной линии от 10 до 20 mA				4 звуковых сигнала сила тока телефонной линии от 30 до 40 mA		Если во время проведения теста напряжения прозвучит 1 или 2 звуковых сигнала (сила тока < 20 mA), значит, телефон TMR® необходимо подсоединить к электросети.			
2 звуковых сигнала = сила тока телефонной линии от 10 до 20 mA				5 звуковых сигналов = сила тока телефонной линии от 40 до 50 mA					
3 звуковых сигнала = сила тока телефонной линии от 20 до 30 mA				6 звуковых сигналов = сила тока телефонной линии от 50 до 60 mA					
ТЕЛЕФОННЫЕ НОМЕРА / ПОДТВЕРЖДЕНИЕ КЛАВИШ									
					Макс. 19 цифр (0 до 9), "A" для пауз				
1ая клавиша	1st номер	A 1 1	-	1	Телефонный номер или # для удаления сохраненного номера	#	2	#	3
	2nd номер	A 1 2	-	1	Телефонный номер или # для удаления сохраненного номера	#	2	#	3
	3rd номер	A 1 3	-	1	Телефонный номер или # для удаления сохраненного номера	#	2	#	3
2ая клавиша	1st номер	A 2 1	-	1	Телефонный номер или # для удаления сохраненного номера	#	2	#	3
	2nd номер	A 2 2	-	1	Телефонный номер или # для удаления сохраненного номера	#	2	#	3
	3rd номер	A 2 3	-	1	Телефонный номер или # для удаления сохраненного номера	#	2	#	3
Номера для извещения о неисправности и завершении тревоги		A 3 1	-	1	Телефонный номер или # для удаления сохраненного номера	#	2	#	3
Номера, используемые для циклических звонков		A 3 2	-	1	Телефонный номер или # для удаления сохраненного номера	#	2	#	3
Подтверждение клавиши 1		C 1 5 1 x	x = 1	3	x : [0 ; 1] x = 0 PB не подсоединен x = 1 PB подсоединен				
Подтверждение клавиши 2		C 1 5 2 x	x = 1	3	x : [0 ; 1] x = 0 PB не подсоединен x = 1 PB подсоединен				

ФУНКЦИЯ	СОЧЕТАНИЕ КЛАВИШ	ЗНАЧЕНИЕ ПО УМОЛЧАНИЮ	звук	Вводимое значение	Проверка правильности.	звук	подтверждение.	звук
НАСТРОЙКА ГРОМКОСТИ								
Громкость динамика	C 8 0 xx	x x = 0 8	3	x x : [0 0 ; 1 9] x = 0 0 минимум x = 1 9 максимум				
Чувствительность микрофона	C 8 1 x	x = 0	3	x : [0 ; 2] x = 0 минимум x = 2 максимум				
Баланс микрофона и динамика	C 8 2 xx	xx = 11	3	x x : [0 5 ; 1 4] x = 0 5 минимум x = 1 4 максимум				
НАБОР / ПОВТОРНЫЙ НАБОР								
Удерживание нажатой кнопки	C 1 8 x	x = 1	3	x : [1 ; 3] выдержка в секундах				
Набор после гудка или по истечении 3 секунд	C 0 x	x = 1	3	x : [0 ; 1] x = 0 набор после гудка x = 1 набор после 3 секундной задержки				
Количество звонков перед набором следующего телефонного номера	C 3 5 xx	x = 08	3	xx : [01 ; 12]				
Количество повторных наборов телефонного номера	C 0 2 x	x = 2	3	x : [1 ; 9] количество повторных наборов x = 0 повторных наборов = 99				
ИДЕНТИФИКАЦИЯ ЗВОНКА								
Идентификационный код	B 2 1	-	1	Identification on 20 digits max or # to delete recorded code	#	2	#	3
Обычный звонок или звонок с отправкой идентификационного кода	C 9 5 x	x = 0	3	x : [0 ; 1] x = 0 обычный звонок x = 1 звонок с отправкой идентификационного кода				
ПОДТВЕРЖДЕНИЕ ЗВОНКА								
Функция подтверждения звонка для автоответчика или коммутатора сообщений	B 0 6 x	x = 0	3	x:[0 ; 1] x = 0 нормальный режим x = 1 активация функции подтверждения				
Подтверждение входящих звонков call-центром, **в соответствии с EN 81-70**	B 3 x	x = 0	3	x : [0 ; 1] x = 0 нормальный режим x = 1 Подтверждение входящих звонков call-центром посредством отправки в тоновом наборе кода ***7**				
Установка периода между приемом входящего звонка и набором следуюжщего телефонного номера, если в течении 15 секунд телефоном TMR® не был получен код *7.	B 7 x	x = 3		x : [1 ; 9] от 15 до 135 секунд (9x15)				
Использование технического кода или PB2 для отьправки кода «завершения тревоги» (« end of alarm »)	C 9 2 x	x = 1	3	x : [0 ; 1] x = 0 технический код x = 1 использование PB2				

ФУНКЦИЯ	СОЧЕТАНИЕ КЛАВИШ	ЗНАЧЕНИЕ ПО УМОЛЧАНИЮ	звук	Вводимое значение	Проверка правильности.	звук	подтверждение.	звук
ЗАВЕРШЕНИЕ СЕАНСА СВЯЗИ								
Установка продолжительности сеанса связи Для того чтобы завершить сеанс связи TMR® before the end of the programmed communication time, wait for 1st bip and than dial :	C 2 0 x **# # #** or 1 1 1	x = 2	3	x : [1 ; 6] от 1 до 6 минут x = 0 сеанс всязи = 60 минут				
ИСПОЛЬЗОВАНИЕ ГОЛОСОВОГО СООБЩЕНИЯ О МЕСТОНАХОЖДЕНИИ								
Запись сообщения	C 9 7	-		Time = 15 seconds maximum	#	3		
Прослушивание сообщения	C 9 8	-	3					
Отправка сообщения	C 9 3 x	x = 0	3	x = 0 без сообщения x = 1 сообщение в кабине x = 2 сообщение по телефонной линии x = 3 сообщение в кабине и по телефонной линии				
НЕСКОЛЬКО ТЕЛЕФОНОВ TMR® НА ОДНОЙ ТЕЛЕФОННОЙ ЛИНИИ (до 4)								
Autocom system	B 2 5 x	x = 0	3	x = 0 один TMR на линии x = 1 первый TMR x = 2 второй TMR x = 3 третий TMR x = 4 четвертый TMR				
ФИЛЬТРАЦИЯ СИГНАЛОВ ТРЕВОГИ								
Фильтрация сигналов тревоги	C 9 6 x	x = 1	3	x : [0 ; 1] x = 0 без фильтрации x = 1 фильтрация активна x = 2 Фильтрация сигналов тревоги и слежение на изменением статуса ,как минимум, каждые 3 минуты.				
УДАЛЕННЫЙ КОНТРОЛЬ								
Удаленный контроль	C 4 8 x	x = 0	3	x : [0 ; 1] x = 0 Удаленный контроль не активен x = 1 Удаленный контроль активирован				
ЦИКЛИЧЕСКИЕ ЗВОНКИ								
Программирование	C 4 0 x	x = 1	3	x: [1 ; 4] x = 1 функция отключена x = 2 циклические звонки с обменом блоками данных x = 3 циклические звонки без сеанса связи (с определением ид. номера) x = 4 циклические звонки с ответом удаленного оборудования и отправкой кода завершения связи (### или 111).				

ФУНКЦИЯ	СОЧЕТАНИЕ КЛАВИШ	ЗНАЧЕНИЕ ПО УМОЛЧАНИЮ	звук	Вводимое значение	Проверка правильности.	звук	подтверждение.	звук
Интервал между циклическими звонками (в минутах)	C 4 1 xxxx	xxxx = 1440	3	xxxx = от 0000 до 4320 (3 дня)				
Сдвиг вперед первого циклического звонка (в часах)	C 4 7 xx	x x = 00	3	xx = от 00 до 24				
ИЗМЕНЕНИЕ КОДОВ БЕЗОПАСНОСТИ								
Изменение pin-кода	C 9 0 xxxx	xxxx = 0000	2	x : [0 ; 9] pin-код из 4 цифр	#	2	#	3
Изменение технического кода	C 9 1 xxxx	xxxx = 1111	2	x : [0 ; 9] технический код из 4 цифр	#	2	#	3
ДРУГИЕ ФУНКЦИИ								
Автоматический ответ в случае отзвона в кабину	C 7 x	x = 1	3	x : [0 ; 1] x = 1 автомат. ответ x = 0 функция отключена x = 2 функция отключена на протяжении 3 минут				
Код, используемый в случае отсутствия функции автоматического ответа при отзвоне	**C 3 9 1**		3	**Применимо для Великобритании**				
Количество звонков перед автоматическим ответом при отзвоне в кабину	**C 6 x x**	xx = 01	3	xx : [00 to 19] **Применимо для Великобритании**				
Анализ войной частоты телефонных сетей British Telecom	**C 3 8 1**		3	**Применимо для Великобритании**				
Повышение чувствительности определения двухтонального режима передачи данных	C 3 3 x	x = 1	3	x : [0 ; 1] x = 0 стандарт x = 1 повышение чувствительности				
Мигание желтого светодиода при перехода телефона TMR® в голосовой режим	B 2 2 x	x = 1	3	x : [0 ; 1] x = 0 без мигания желтого светодиода x = 1 с миганием желтого светодиода				
Активация HSL анализа: выход HSL (H3) в случае обрыва линии, повреждения динамика/микрофона или в случае неполучения двух циклических звонков подряд	C 3 x	x = 0	3	x : [0 ; 2] x = 0 HSL анализ включен x = 1 HSL анализ включен / тест силы тока линии (раз в час) x = 2 HSL анализ включен / тест тонального набора линии (раз в час)				
Контроль обрывов линии >200мс ("Break")	C 5 x	x = 1	3	x : [0 ; 2] x = 0 без контроля обрыва x = 1 контроль обрывов				
ВЫХОД ИЗ РЕЖИМА ПРОГРАММИРОВАНИЯ	D		3					

ВНИМАНИЕ: параметры C381, C391 и C601 имеют большое значение при установке оборудования на территории Великобритании.

КОДЫ ПРИБЫТИЯ И ОТЪЕЗДА ТЕХНИЧЕСКОГО ПЕРСОНАЛА

При обслуживании лифта, возможно отслеживать работы технического персонала:

Тип работ	**Прибытие / Отъезд**	**Код, который вводиться после входа в режим программи-рования**	**Код программного обеспечения MICPHONE (A) : Прибытие (D) : Отъезд**
Обслуживание	Прибытие	PIN код + 0000	3100(A)
	Отъезд	PIN код + 1111	3100(D)
Устранение неисправностей	Прибытие	PIN код + 2222	3101(A)
	Отъезд	PIN код + 3333	3101(D)
Модернизация	Прибытие	PIN код + 4444	3102(A)
	Отъезд	PIN код + 5555	3102(D)
Остановка/ Запуск	Прибытие	PIN код + 6666	3103(A)
	Отъезд	PIN код + 7777	3103(D)
5 летняя ревизия	Прибытие	PIN код + 8888	3104(A)
	Отъезд	PIN код + 9999	3104(D)
Испытания	Прибытие	PIN код + 1234	3105(A)
	Отъезд	PIN код + 4321	3105(D)
	Прибытие	PIN код + 6789	3106(A)
	Отъезд	PIN код + 9876	3106(D)
	Прибытие	PIN код + 5678	3107(A)
	Отъезд	PIN код + 8765	3107(D)

Вышеприведенные коды отправляются во время звонка, сразу же после ввода специалистом соответствующего кода.

Примечание:
Коды прибытия отключают функцию фильтрации сигналов тревоги и функцию удаленного контроля.
Коды отъезда снова активируют функции фильтрации сигналов тревоги и удаленного контроля.
После ввода кода прибытия включается желтый индикатор, который гаснет через 3 минуты после ввода кода отъезда технического персонала.
Между введениями кода прибытия и отъезда должно пройти не меньше 5 минут.

СПЕЦИФИКАЦИЯ ЗАВОДСКИХ ПАРАМЕТРОВ

1° Введите 0 0 0 0 если телефон TMR подключен к электросети постоянного тока напряжением 12V.
Нажмите 0+ «часы» и 0 0 0, если телефон TMR питается только от телефонной линии.
2° Введите необходимые коды. См. таблицу ниже.
3° Нажмите D для выхода из режима программирования.

A11→	Цифра 1 на панели в кабине:	**→#→#**
A21→	Цифра 1 на часах телефона TMR :	**→#→#**
A31→	Цифра для отправки в случае неисправности:	**→#→#**
A32→	Цифра для циклических звонков :	**→#→#**
B21→	Идентификационный номер :	**→#→#**

C80						**Громкость динамика** от 00 до 19 (08)
C81						**Громкость микрофона** от 0 до 2 (0)
C35						**Количество звонков перед набором следующего номера** от 00 до 12 (08)
B3						**Подтверждение звонков** 0 = отключено или 1 : активно (0)
C92						**Способ завершения сигнала тревоги** 0 : технический код или 1 : нажатием PB2 (1)
C20						**Продолжительность сеанса связи** от 1 до 6 минут (2)
C93						**Отправка сообщения** 0 : отключена, 1, 2 или 3 : активна (0)
B25						**Режим Autocom** 0 : отключен 1, 2, 3 or 4 : активен (0)
C96						**Фильтрация сигналов тревоги** 0 : отключена или 1 : активна (1)
C48						**Удаленный контроль** 0 : отключен или 1 : активен (0)
C40						**Циклический звонок** 1 : отключен 2, 3 или 4 : активен (1)
C41						**Период между 2 циклическими звонками в минутах** (1440)
C90					**→#→#**	**PIN код** (0000)
C91					**→#→#**	**Технический код** (1111)
Другое :						
Заметки :						

<u>Примечания</u> :

- **В скобках указаны настройки по умолчанию.**
- **Более детально о программировании параметров** см. раздел *ПРОГРАММИРОВАНИЕ НА ОБЪЕКТЕ*
- **Полный перечень кодов программирования** см. в разделе *ПРОГРАММИРОВАНИЕ С КЛАВИАТУРЫ*

MICOME *благодарит Вас за доверие. В случае возникновения дальнейших вопросов незамедлительно связывайтесь с нами.*