KLEEMANN™
Your 1st Choice in Lifts

Customer: Z.A.O. PRIME-LIFT

Project Number: 706159

Project Description: КОНТРОЛЛЕР LISA ДЛЯ МЕХАНИЧЕСКОГО ЛИФТА

Constructor: KLEEMANN

Ex-Works Delivery Week : 46/2012

Created on : 2/11/2012

Changed on : 2/11/2012

Designer : KLEEMANN

Number of pages : 14

Last page : 12

WIC17434 ver1.0

СИМВОЛ	ОПИСАНИЕ	СИМВОЛ	ОПИСАНИЕ	СИМВОЛ	ОПИСАНИЕ	СИМВОЛ	ОПИСАНИЕ
	Нормально разомкнутый контакт, выключатель электропитания		Неконтактный выключатель, активируемый магнитом		Аккумулятор		Телефонная розетка
	Нормально замкнутый контакт		Контакт двустороннего действия магнитного выключателя		Резистор	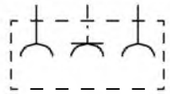	Розетка
	Контакт двустороннего действия		термовыключатель, нормально замкнутый	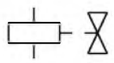	Электромагнитный клапан		Концевой выключатель
	Катушка реле		Выключатель давления NO	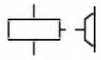	Электромагнитный тормоз		Терморезистор_с положительным
	Автоматический выключатель		Выключатель давления NC		Термистор		температурным коэффициентом Оранжевый быстродействующий соединитель
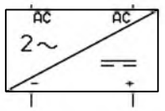	Выпрямитель		Заземленный свет		Катушка отводки		Красный или голубой соединитель
	Предохранитель	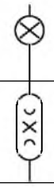	Источник света		Перемычка		Заземление
	Кнопка аварийной остановки NC		Флуоресцентный свет		Клемма, зажимаемая винтом		Полоса заземления
	Кнопка_с возвратной пружиной NO		LED		штепсельный разъём		1-фазный вентилятор
	Переключатель_с 1_NC Нераспределенная		Гонг	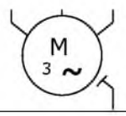	3-фазный_двигатель с_прямым_пуском	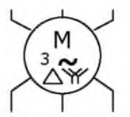	3-фазный_двигатель с_пуском со_звезды на_дельту.
	Переключатель_с 1_NO Нераспределенная		Звуковой сигнал	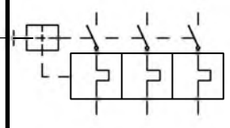	Термовыключатель перегрузки двигателя		
			RC-элемент				BN КОРИЧНЕВЫЙ WT БЕЛЫЙ YL ЖЕЛТЫЕ BU Синий GN ЗЕЛЕНЫЙ PK Розовый RD Красный BK Черный OR Оранжевый GY СЕРЫЙ VI ФИОЛЕТОВЫЙ
	Выключатель_с ключом NO		Диод	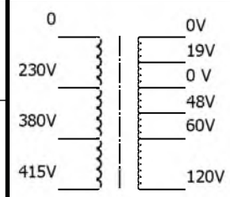	A500 трансформатор		
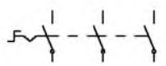	3-полюсный выключатель питания		Конденсатор				

	Signature	Date				=	+
Searching	KLEEMANN	2/11/2012				Page 0.1	from 12
Check	KLEEMANN	2/11/2012					
Design	KLEEMANN	2/11/2012	Client	Z.A.O. PRIME-LIFT		No of design	

AN / 9.0

AR / 9.0

L1 / 2.0

L2 / 2.0

L3 / 2.0

N / 2.0

FFR
2.2
реле
контроля
фаз

L1
L2
L3
N

FFL
Авт.
Выкл.
3-Фазного
питания

EMC
FILTER
L1 L2 L3
LINE
LOAD
L1' L2' L3'
PE

INVERTER
YASKAWA
R/L1 S/L2 T/L3
U/T1 V/T2 W/T3
PE

K1
5.3
2 4 6
1 3 5

K2
5.2
1 3 5
2 4 6

FFAN
2A
Авт.Выкл.
Вентилятора
Мотора

FAN LF NF

X1 U1 V1 W1

X2 N R

N R

Однофазный
источник питания

X1 L1 L2 L3 N

PE

L1 L2 L3 N PE

3-фазный
источник питания

ДВИГАТЕЛЬ

FAN
Мотор
вентилятора
M
1 ~

M1
ДВИГАТЕЛЬ
M
3 ~

U1 V1 W1

0.1

2

	Signature	Date				=	+
Searching	KLEEMANN	2/11/2012				Page 1	from 12
Check	KLEEMANN	2/11/2012				No of design	
Design	KLEEMANN	2/11/2012	Client	Z.A.O. PRIME-LIFT			

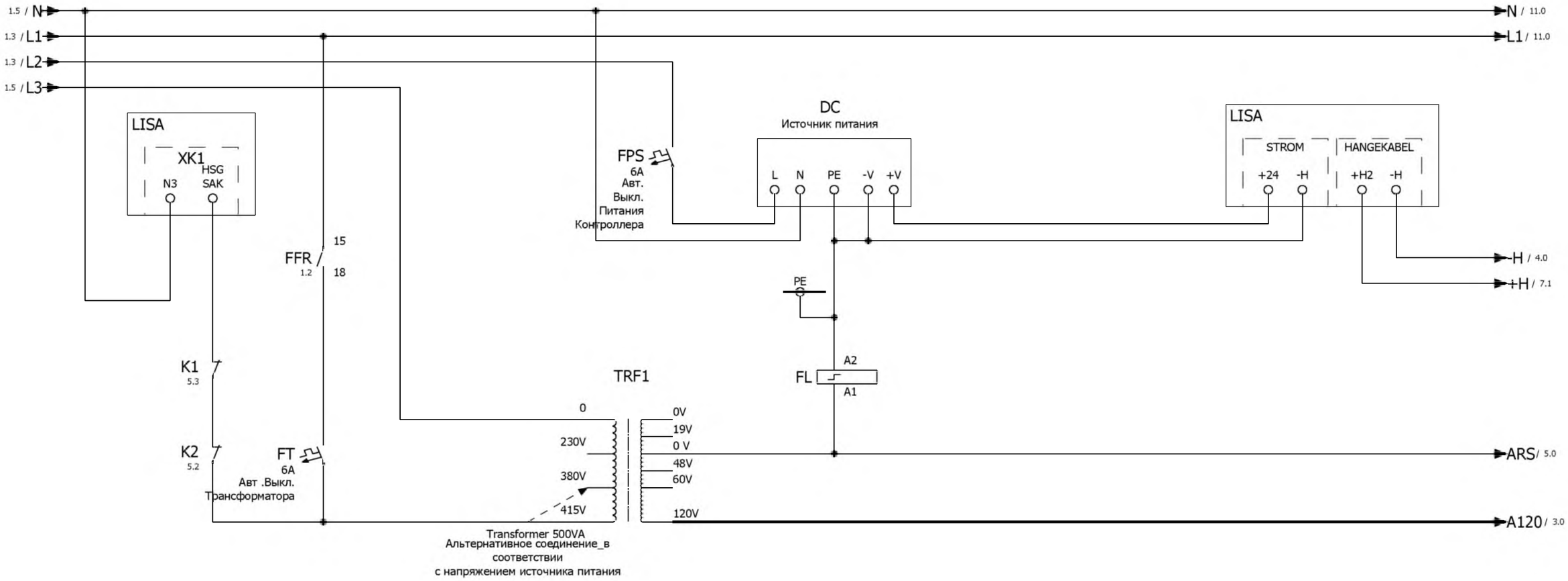

	Signature	Date				=	+
Searching	KLEEMANN	2/11/2012				Page 2	from 12
Check	KLEEMANN	2/11/2012					
Design	KLEEMANN	2/11/2012	Client	Z.A.O. PRIME-LIFT		No of design	

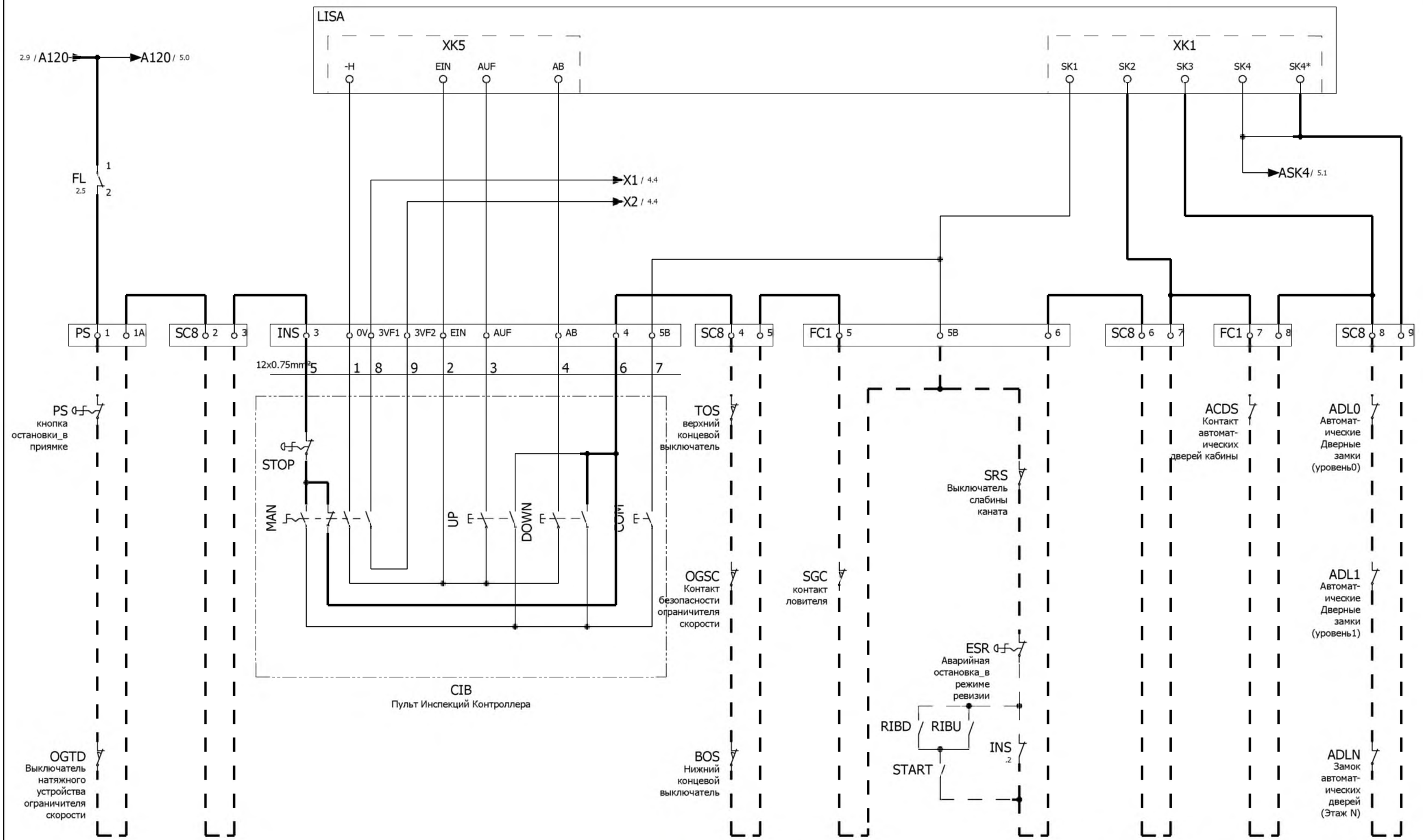

	Signature	Date				=	+
Searching	KLEEMANN	2/11/2012			KLEEMANN	Page 3	from 12
Check	KLEEMANN	2/11/2012					
Design	KLEEMANN	2/11/2012	Client	Z.A.O. PRIME-LIFT		No of design	

2.9 / -H

-H / 5.0

LISA

XK2
IMP- IMP+

XK4
V2
2 1

XK5
REL1 REL2 Vo/AB
O C S O C S
9 10

XK2
MAX/ REG

3.4 / X2

3.4 / X1

AUF / 5.5 11 14

AB / 5.6 11 14

RCON 24VDC A2 A1

RBR 24VDC A2 A1

FR / 5.3 14 11

WT BN

S1 S2 S3 S4 S5 S6 S7 S8
Directions скорости
Digital Inputs (programmable)

SN SC SP
0V 24V

M3 M4
Relay output (motor contactors)

M1 M2
Relay output (brake release)

M5 M6
Relay output

MA MC MB
Fault relay output

HC H1 H2
Enable input

>PG-X3

INVERTER YASKAWAL1000

TB1
A+ A- B+ B- Z+ Z- SD FE

TB2
IP IG SG a+ a- b+ b- z+ z-

B1 B2 +2 +1
Перемычка

PE

YL BU GN WT/PK BN WT

ENCODER A+ A- B+ B- + -

энкодер двигателя

14 — 11 5.2
34 — 31 5.2

5.1
5.1

X4 - +
ТОРМОЗНОЙ РЕЗИСТОР

3 5

	Signature	Date				=	+
Searching	KLEEMANN	2/11/2012				Page 4	from 12
Check	KLEEMANN	2/11/2012				No of design	
Design	KLEEMANN	2/11/2012	Client	Z.A.O. PRIME-LIFT			

4.9 / -H

-H / 7.1

3.0 / A120

2.9 / ARS

RBR 4.6

RBR 4.6

BBR AC 2~ AC — + -

K2 .2

K1 .3

X4 BR- BR+

тормоз

K2 A2 A1 110VAC

K1 A2 A1 110VAC

FR A2 A1 110VAC

34

RCON 4.5

31

14

RCON 4.5

11

3.8 / ASK4

LISA

XK4 DR ST AUF LGS AB

XK1 NA NI

XK2 -H MIN U1 U2

AUF A1 A2 110VAC

AB A1 A2 110VAC

STH 0V

МОТОР
ДАТЧИК ТЕМПЕРАТУРЫ

2.1 1.1
1 — 2 1.5
3 — 4 1.6
5 — 6 1.6

2.1 1.1
1 — 2 1.5
3 — 4 1.6
5 — 6 1.6

14 — 11 4.8

14 — 11 4.1

14 — 11 4.1

4 6

	Signature	Date				=	+
Searching	KLEEMANN	2/11/2012				Page 5	from 12
Check	KLEEMANN	2/11/2012				No of design	
Design	KLEEMANN	2/11/2012	Client	Z.A.O. PRIME-LIFT			

KLEEMANN

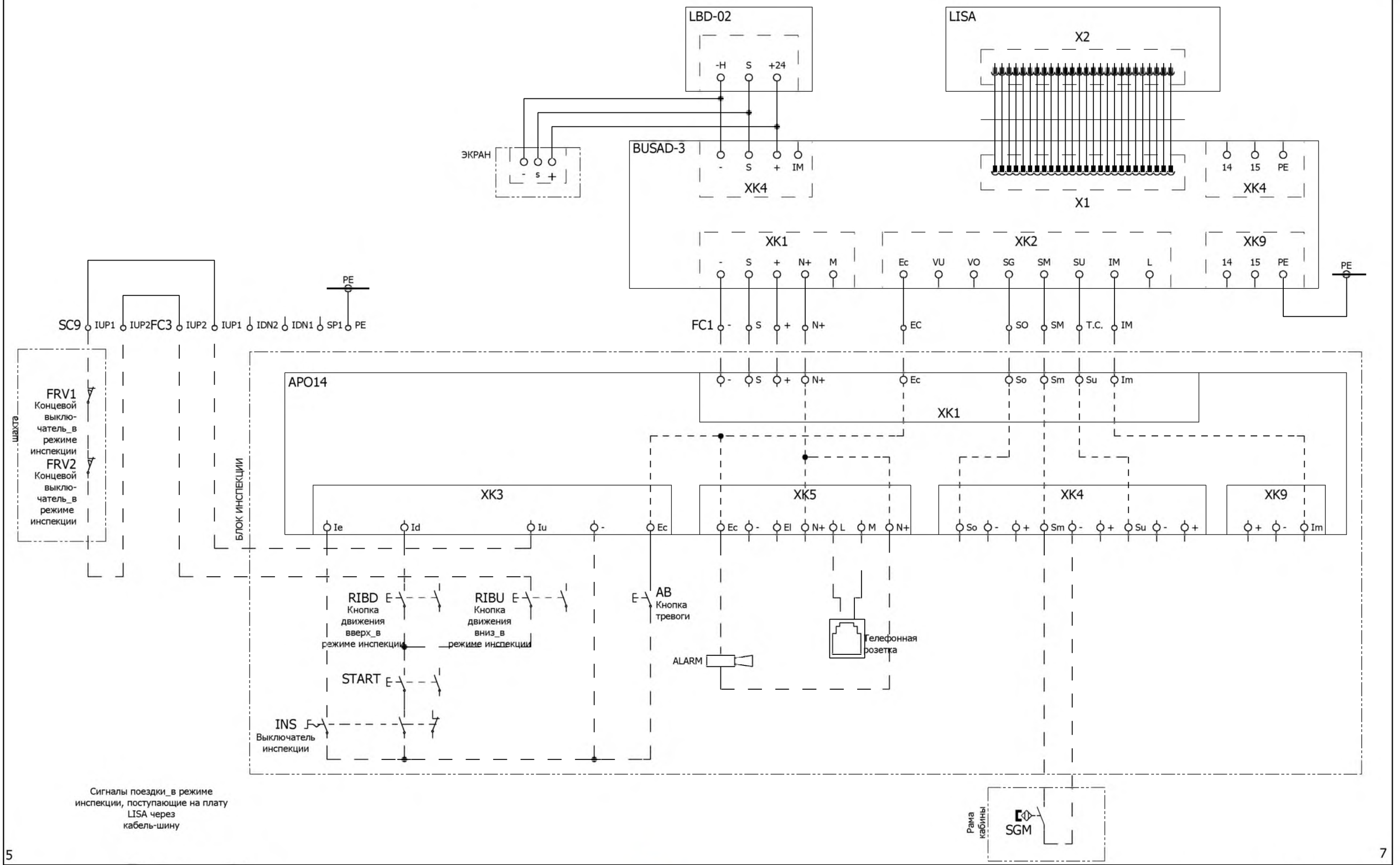

	Signature	Date				=	+
Searching	KLEEMANN	2/11/2012				Page 6	from 12
Check	KLEEMANN	2/11/2012				No of design	
Design	KLEEMANN	2/11/2012	Client	Z.A.O. PRIME-LIFT			

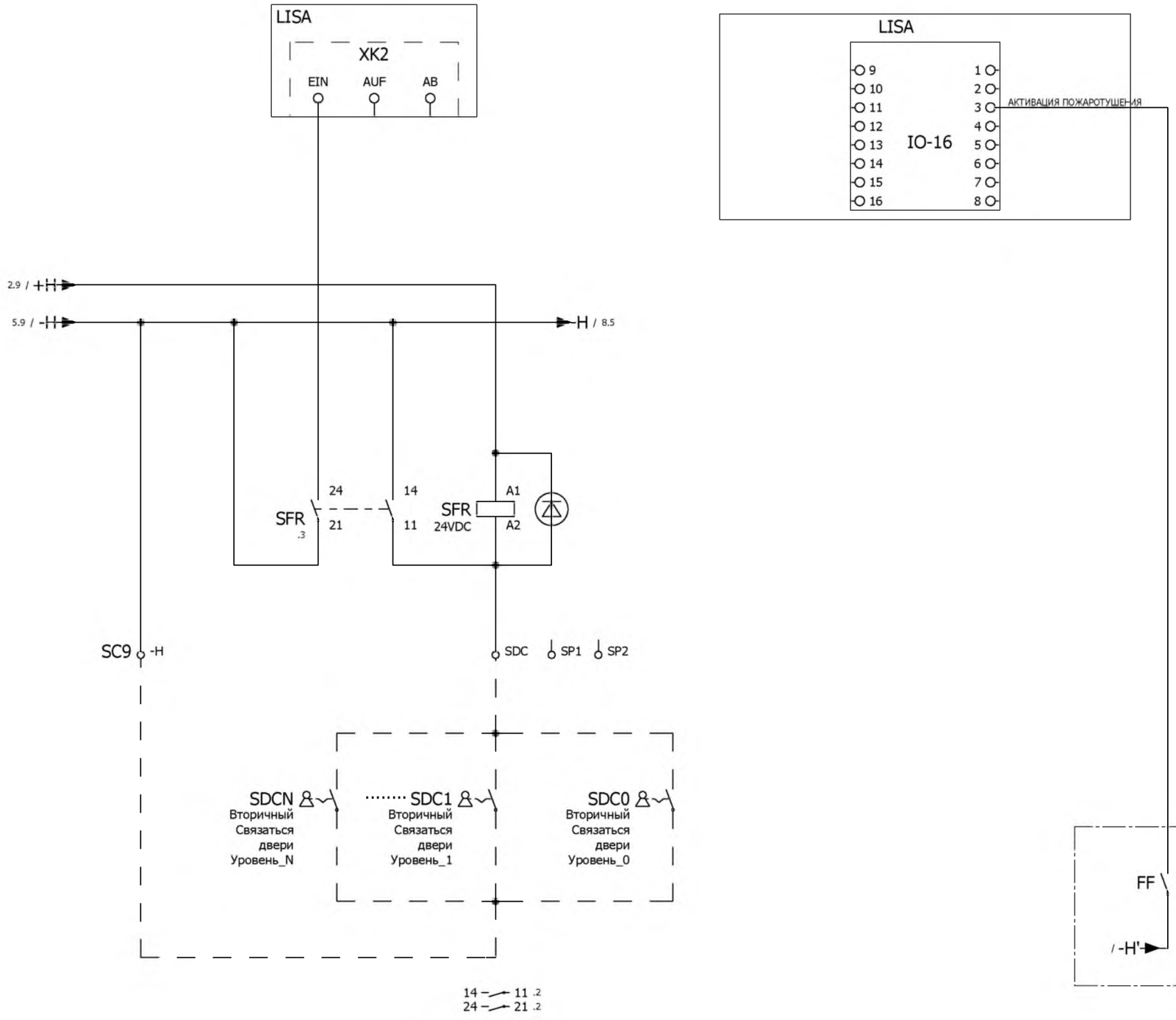

6 8

	Signature	Date				=	+
Searching	KLEEMANN	2/11/2012				Page 7	from 12
Check	KLEEMANN	2/11/2012					
Design	KLEEMANN	2/11/2012	Client	Z.A.O. PRIME-LIFT		No of design	

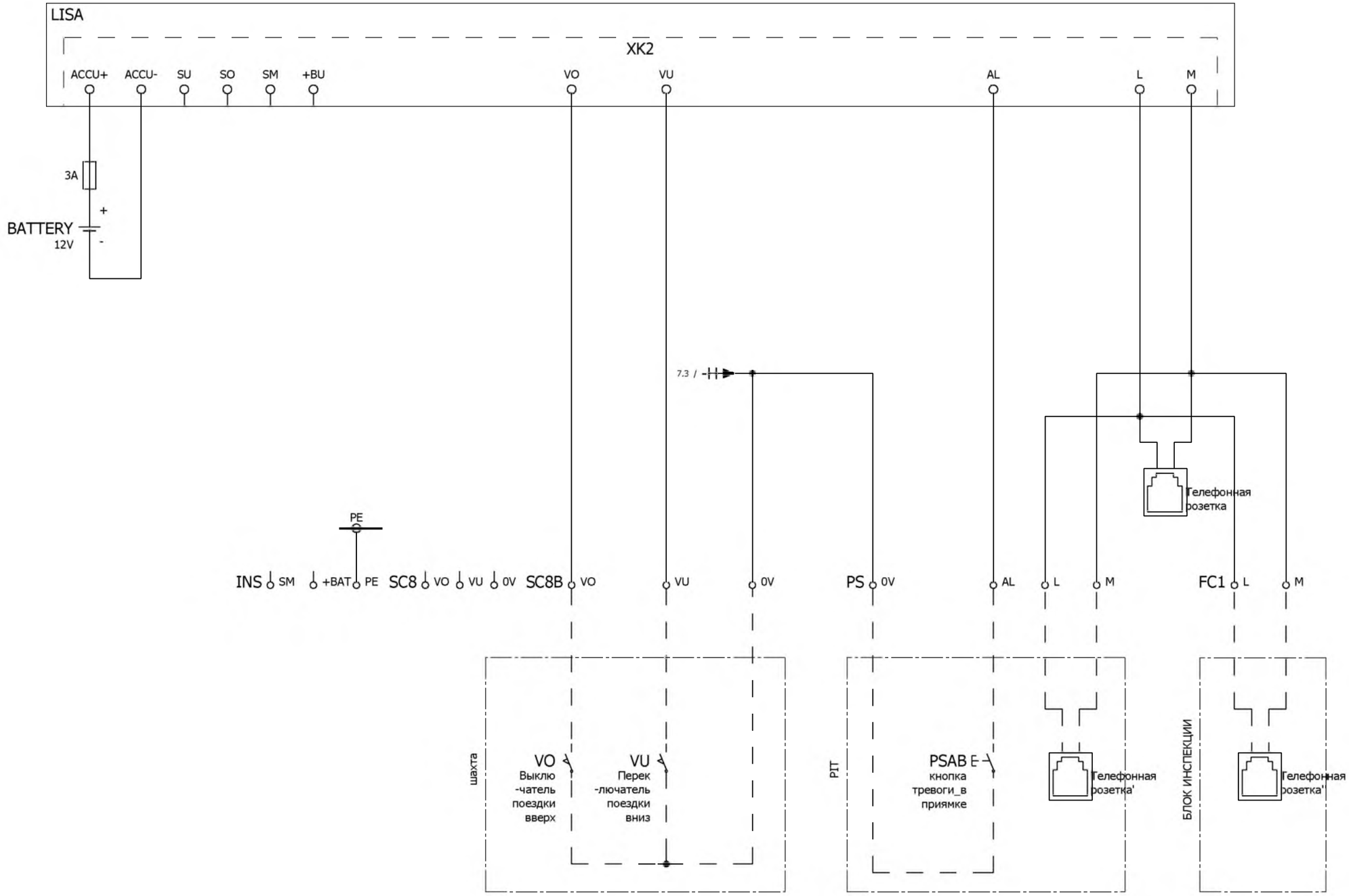

	Signature	Date				=	+
Searching	KLEEMANN	2/11/2012				Page 8	from 12
Check	KLEEMANN	2/11/2012					
Design	KLEEMANN	2/11/2012	Client	Z.A.O. PRIME-LIFT		No of design	

1.9 / AN → AN / 10.1

1.9 / AR → AR / 10.1

FPL
6A
Авт._Выкл.
Питания
Освещения
Шахты

FSL
6A
Авт._Выкл.
Управления
Освещения
Шахты

KD600
ЦЕНТРАЛЬНОЕ
УПРАВЛЕНИЕ
СВЯЗИ
L
N
GND
OUT/IN

PE

X2 COML PAL SLS 1 1

PS R230 PE N230 CASTRL

ICOM1 ICOM2

FC1 ICOM1 ICOM2

шахта

HL1
Залив
фары
1

HLN
Освещение
шахты
N

SLS
Концевой
выклю-
чатель
шахты

PIT

Розетка
Пит-Стоп

M- M+

KD-600M
ПЕРИФЕРИЙНОЕ
УСТРОЙСТВО СВЯЗИ

БЛОК ИНСПЕКЦИИ

M- M+

KD-600M
ПЕРИФЕРИЙНОЕ
УСТРОЙСТВО СВЯЗИ

8 10

	Signature	Date				=	+
Searching	KLEEMANN	2/11/2012				Page 9	from 12
Check	KLEEMANN	2/11/2012				No of design	
Design	KLEEMANN	2/11/2012	Client	Z.A.O. PRIME-LIFT			

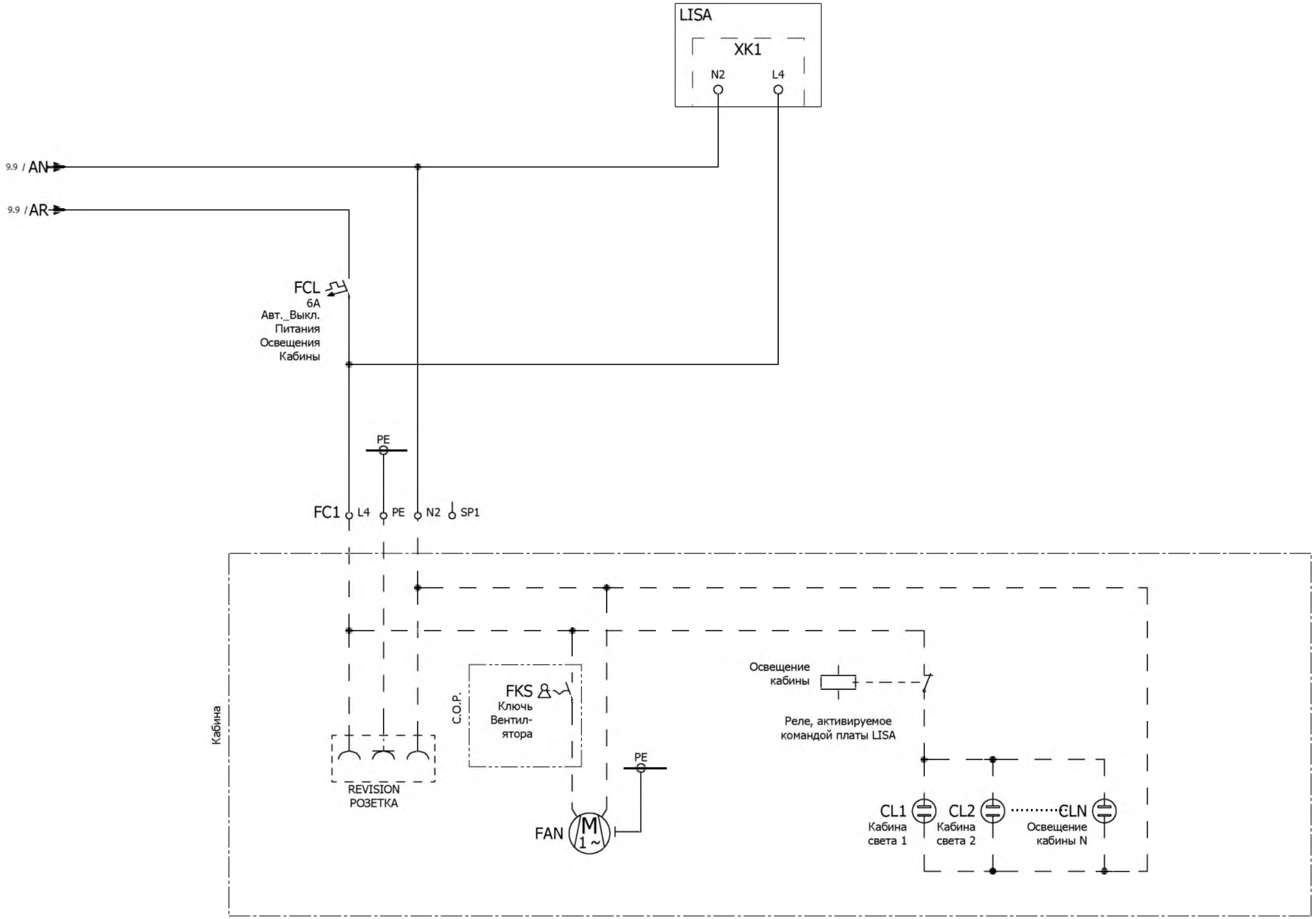

	Signature	Date				=	+
Searching	KLEEMANN	2/11/2012				Page 10	from 12
Check	KLEEMANN	2/11/2012					
Design	KLEEMANN	2/11/2012	Client	Z.A.O. PRIME-LIFT		No of design	

2.9 / L1

2.9 / N

FLDAC
6A
Авт._Выкл.
Двери
Кабины

FC1 NDAC LDAC

БЛОК ИНСПЕКЦИИ

LISABUS
ADR49
LBM-09

LISABUS
ADR48
LBM-09

XK8

DO	COM	DC	LIGHT SCREEN		FORCE LIMITER		CLOSE SWITCH		OPEN SWITCH	
Do	Com	Dc	-	LS	-	Fs	-	Cs	-	Os

PE

AUTO

VVVF4

OPEN COM CLOSE
ВХОДЫ

41 40 39 38 37 36 35 34 33 32 31 30

OBSTRUCTION PHOTOCELL CLOSED OPENED

0V 24V
Блок питания
светового занавеса

Аварийный аккумулятор

L2 GROUND L1
SUPPLY 230V.AC

66 67
FLOOR

Источник питания

входы приоритетности

FLOOR LEVEL			FLOOR
+12V COM			+12V COM
N			L2'
GND			GND
100.230F			L1'

CONTROL VVVF4

OUTPUT VVVF4

	Signature	Date				=	+
Searching	KLEEMANN	2/11/2012				Page 11	from 12
Check	KLEEMANN	2/11/2012					
Design	KLEEMANN	2/11/2012	Client	Z.A.O. PRIME-LIFT		No of design	

KLEEMANN

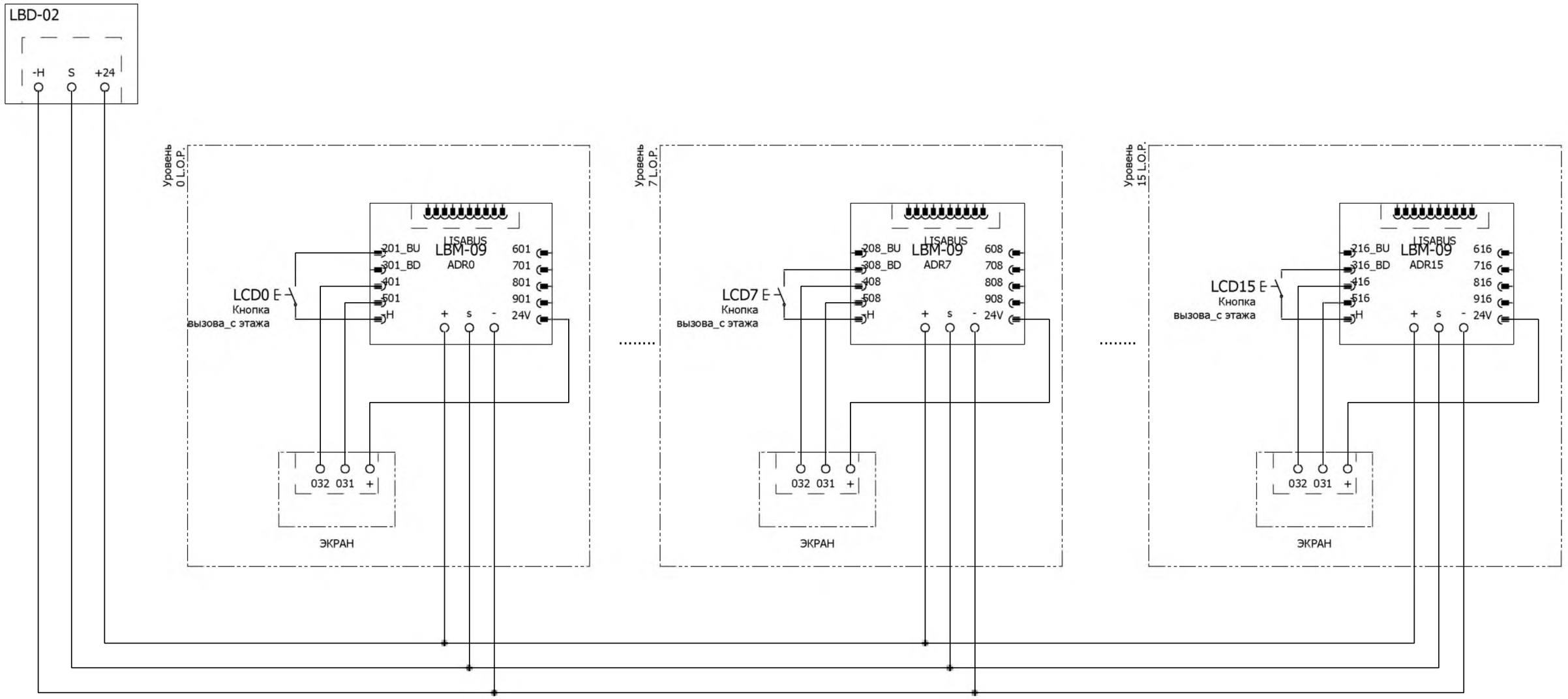

11

	Signature	Date				=	+
Searching	KLEEMANN	2/11/2012				Page 12	from 12
Check	KLEEMANN	2/11/2012					
Design	KLEEMANN	2/11/2012	Client	Z.A.O. PRIME-LIFT		No of design	