ПРОДАЖА I СЕРВИС ЛИФТОВОГО ОБОРУДОВАНИЯ I МОНТАЖ I ТЕХНИЧЕСКАЯ ПОДДЕРЖКА

KLEEMANN

Если Вы хотите получить наивысшее качество по разумной цене, продукция Kleemann - Ваш выбор!

KLEEMANN
EIT
EUROPEAN INNOVATIVE TECHNOLOGIES

119361, г. Москва, ул. Мишина, 56, офис 603, тел. +7 (495) 431 99 45
350049, г. Санкт Петербург, Проспект металлистов, 15, литер А, офис 4, тел. +7 (812) 701 02 80
350049, Краснодарский край, г. Краснодар, Митрофана Седина, 159, офис 503, тел. +7 (861) 240 00 19
295007, Республика Крым, г. Симферополь, ул. Плотинная, 9, офис 301, тел. +7 (978) 268 88 51
364001, Грозный, улица Нурсултана Назарбаева 89, тел. +7 (988) 500 00 95
354000, Краснодарский край, г. Сочи, ул. Виноградная, 20, офис 306, тел. +7 (862) 233 60 40

Тел. 8 800 302 20 04, e-mail: sales@eit.life, www.kleemann-eit.ru

ИНДИВИДУАЛЬНЫЙ ПОДХОД

Наш профессионализм - Ваше преимущество

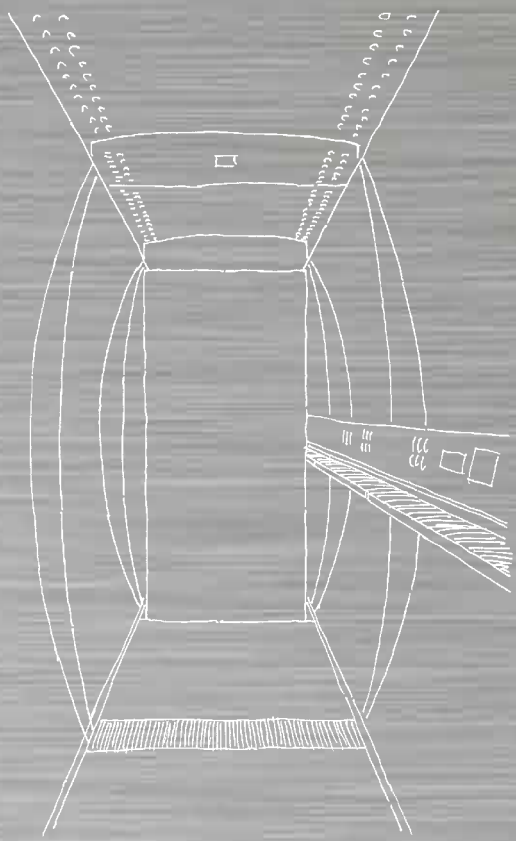

Благодаря профессиональному опыту в создании индивидуальных дизайн-пректов компания KLEEMANN заслуженно приобрела репутацию надежного партнера международного уровня.

Мы предлагаем как типовые, так и выполненные под заказ лифты, которые становятся гармоничным дополнением любого проекта, будь то элитный отель мирового уровня или традиционный семейный коттедж, административное здание или спортивный объект, местная школа или сложнейший больничный корпус. Мы можем выполнить проект в соответствии с любыми требованиями, адаптироваться к техническим условиям и преодолеть любые сложности.

О компании

Компания **«EIT»** - официальный дистрибьютор Европейского производителя лифтового оборудования "**KLEEMANN**" на территории России.

Компания **«EIT»** оказывает профессиональные услуги в области продажи, технического обслуживания лифтов и подъемно-транспортного импортного оборудования Kleemann. Мы продаем и обслуживаем пассажирские и грузовые лифты, а также эскалаторы и траволаторы, на самом высоком уровне в соответствии с Техническим регламентом Таможенного союза "Безопасность лифтов".

Инновационный подход к работе нашей команды дизайнеров служит творческой силой, способной воплотить в жизнь любой из Ваших самых смелых проектов. Наши дизайнеры предлагают успешные конструктивные решения и сервис высокого уровня.

- Коммерческие предложения в качественном графическом дизайне.
- Помощь в архитектурном дизайне при Вашем участии.
- Консультация специалиста в выборе материалов.
- Присутствие при выполнении работ на объекте/учет Ваших замечаний и предложений.

Мы сделаем для Вас все возможное, так как техническое обслуживание – это наша среда

СЕРВИС 24

- филиальная сеть
- обслуживание независимо от производителя
- доступ 24 часа в сутки, 7 дней в неделю, 365 дней в году
- аварийная сервисная служба

НАШИ СТАНДАРТЫ:

Обслуживание, повышающее ценность продукции

Наше профессиональное сервисное обслуживание включает в себя индивидуальный подход и постоянную поддержку Вашего оборудования независимо от производителя. Вы можете обратиться в компанию KLEEMANN EIT по вопросам обслуживания в любое время благодаря нашему Единому Call-центру сервисной службы или Вашему личному менеджеру по сервису.

Принцип индивидуального подхода

Наше понимание обслуживания основывается на успешном сочетании человека, процесса и продукции. Мы работаем на основе концепций сервисного обслуживания, которые соответствуют Вашим индивидуальным потребностям, и гарантируем бесперебойную работу, эффективность и надежность Вашего оборудования на долгие годы.

ТЕХНОЛОГИЯ РАЗВИТИЯ СЕРВИСА

Международная сеть технической поддержки

Диагностические инструменты и программное обеспечение

Оперативная установка запасных частей и ремонт

Наличие собственного склада запасных частей позволяет нам быть оперативным поставщиком частей для оборудования наших клиентов.

Постоянные технические тренинги для наших специалистов

Лифтовые системы постоянно меняются. В связи с этим особенно важно, чтобы наши технические специалисты смогли обеспечить стабильную работу Вашего оборудования независимо от года выпуска и производителя.

При нашем обслуживании значительно сокращается количество сбоев в работе Вашего оборудования, предупреждается его износ, а также снижаются затраты на покупку и замену дорогостоящих компонентов, благодаря превентивным мерам.

БЕЗОПАСНОТЬ – НАШ ПРИОРИТЕТ

С нами Вы эксплуатируете безопасно

Идет ли речь о сервисном обслуживании, ремонте или модернизации, KLEEMANN EIT является партнером, который обеспечит работу Вашего оборудования в рамках действующего законодательства. Это минимизирует риск наступления несчастных случаев.

Мы настаиваем на прозрачности выполненных работ

KLEEMANN EIT предлагает высококачественное техническое обслуживание, при котором все выполненные работы подтверждаются документально.

Техническое обслуживание лифтов и лифтового оборудования 24/7

Качественное техническое обслуживание лифтового оборудования, лифтов, эскалаторов и конвейеров подразумевает прозрачность, гибкость и регулярность осмотра механизмов и электроники. Мы гарантируем высокую работоспособность Вашего лифтового и подъемного оборудования, быструю поставку качественных запасных частей. В компетенции нашей компании ремонт и техническое обслуживание лифтов и лифтового оборудования любых производителей, включая даже сложные автоматизированные комплексы с большим количеством лифтов и подъемников. Лифтовое оборудование в жилых домах, торговых и бизнес комплексах, сложное подъемное оборудование – все это может прослужить дольше, если вы обратитесь за техническим обслуживанием в компанию «KLEEMANN-EIT». При этом стоимость технического обслуживания лифтов и оборудования будет несопоставимо меньше с возможных их ремонтом при выходе из строя.

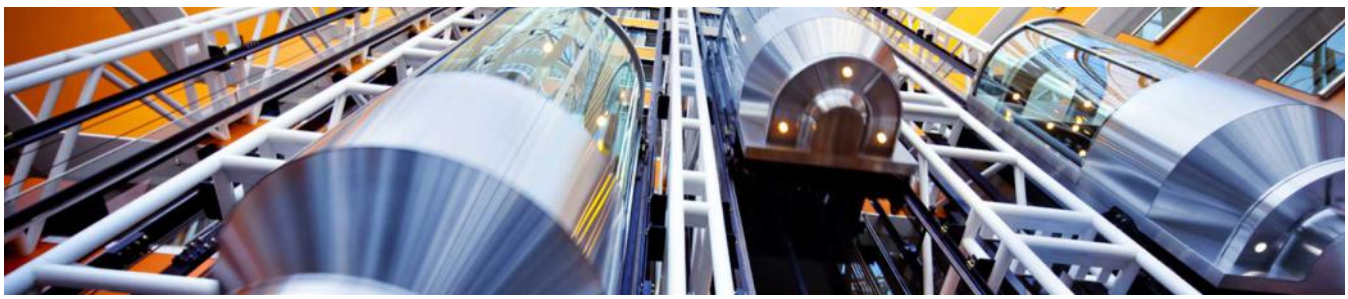

В случае если в ходе технического обслуживания лифта будет выявлены серьезные поломки, то в штате нашей компании работают квалифицированные сотрудники, которые в кратчайшие сроки смогут произвести ремонт лифта, даже если он требует капитального ремонта. Специалисты проведут все необходимые диагностические работы, произведут пуско-наладочные работы, подготовят механизм к работе, устранят любые возможные неполадки. А предотвратить ранний выход оборудования и запчастей из строя поможет система мониторинга, которую мы рекомендуем ставить нашим клиентам.
Мы сделаем все, чтобы Ваше лифтовое и эскалаторное оборудование работало. И хотели бы еще раз напомнить, что регулярное техническое обслуживание лифтов и лифтового оборудования позволят существенно продлить срок службы и повысить безопасность. Доверьте ремонт и обслуживание лифтов профессионалам.

Наши услуги

- Продажа лифтового оборудования.
- Монтаж лифтового оборудования – пассажирских, грузовых, коттеджных лифтов, эскалаторов и траволаторов.
- Обслуживание и контроль технического состояния лифтового оборудования
- Выявление и устранение неисправностей на начальном этапе.
- Ремонт лифтового оборудования
- Модернизация и наладка лифтового оборудования.
- Ремонтные работы: текущий, плановый, капитальный ремонт пассажирских, коттеджных, грузовых лифтов и оборудования.
- Организация системы диспетчерского контроля.
- Экспресс-сервис лифтового оборудования.
- Сертификация лифтового оборудования.
- Установка дополнительного оборудования.

Обращаясь в нашу компанию, Вам гарантируется:

- стабильная и безопасная работа лифтового оборудования - все операции проводятся в строгом соответствии с требованиями завода-изготовителя лифтового оборудования и регламента «О безопасности лифтов»;
- техническая и юридическая поддержка;
- сертификация;
- качественный гарантийный и послегарантийный сервис лифтового оборудования;
- оперативное устранение неисправностей.

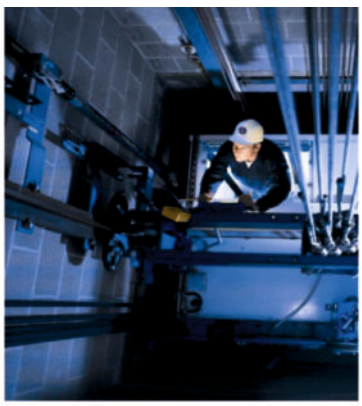

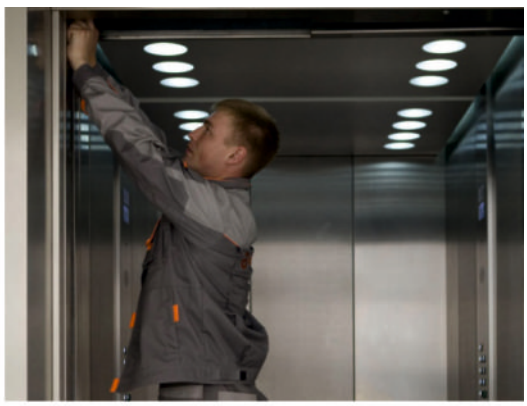

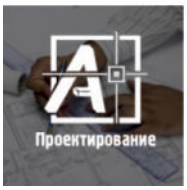

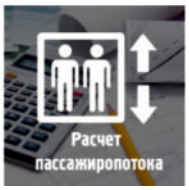

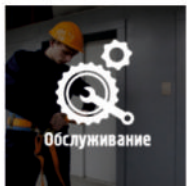

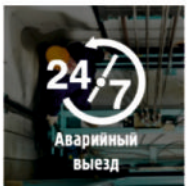

Модернизация лифтового оборудования

- Диспетчеризация
- Видеонаблюдение
- Телевизоры, мониторы
- Карты доступа
- Орнаменты и логотипы
- Индивидуальные напольные покрытия

HD-TVI видеокамера
Купольная IP-камера

Нанесение орнамента на поверхность

Телевизоры и мониторы в зеркале и стекле

Full HD или 4K и доступ к самым современным SmartTV-технологиям.

Диспетчерский комплекс «ОБЬ»

Системы доступа
Access Control System

Система контроля доступа

Система контроля доступа предназначена для организации разграничения доступа в лифтовые кабины, охраняемые объекты, помещения. Система отличается легкостью контроля и управления, а также возможностью наращивания модулей.

Система функционирует как распределенная система контроля и управления. Данное построение позволяет добиться максимальной гибкости системы, простоты управления и обслуживания, а так же возможности легкого расширения.

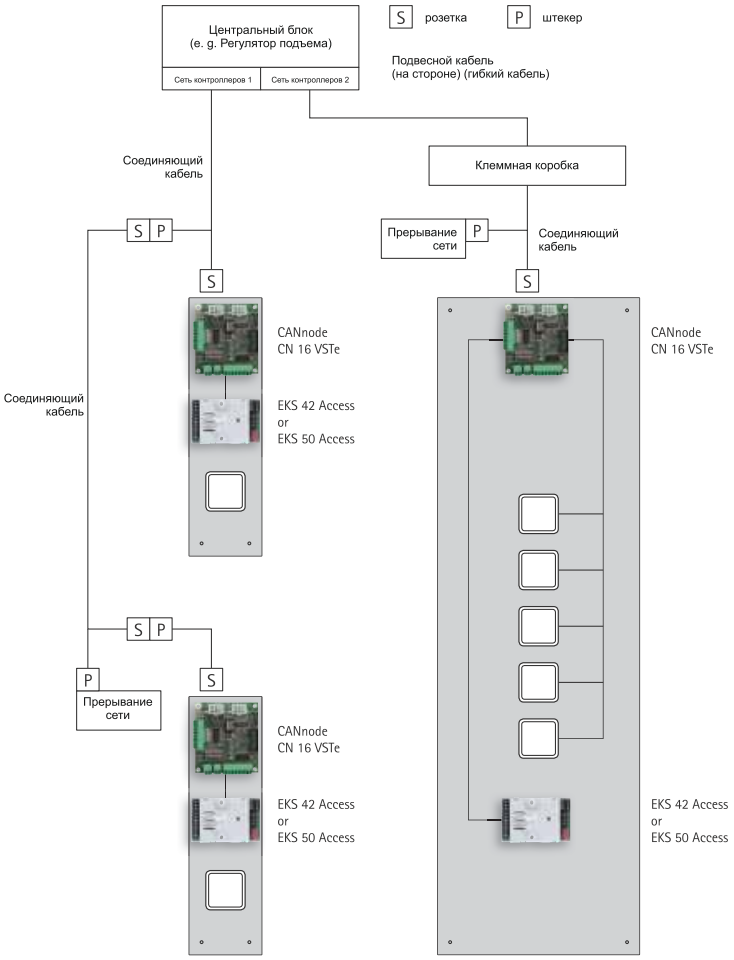

Система работает с различными типами ключей:

· контактные ключи: DS1990, DS1971;
· бесконтактные ключи (карты) стандарта EM-Marin;
· бесконтактные ключи (карты) стандарта Mifare;

Система контроля доступа выполняет следующие функции:

· разграничение доступа на объект (кабина лифта, охраняемые объекты, помещения);
· дистанционный контроль состояния объекта;
· дистанционное управление;
· автоматическое управление;
· ручное управление.

Работа диспетчерской службы 24 часы в сутки, 7 дней в неделю, 365 дней в году

ДИСПЕТЧЕРСКИЙ КОМПЛЕКС “ОБЬ”

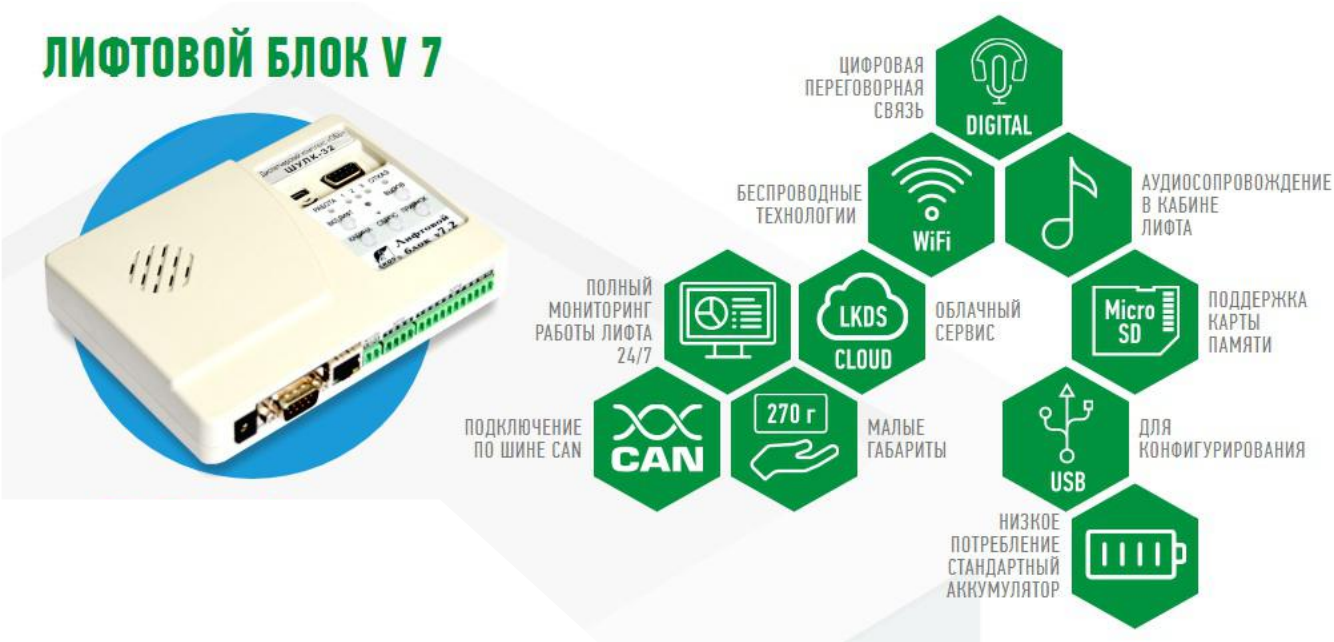

Обладает рядом уникальных функций:

- беспроводное подключение цифровых переговорных устройств по Wi-Fi или проводное по шине CAN;
- фоновое проигрывание музыки в кабине лифта по расписанию;
- настройка оборудования через мобильные приложения смартфона/планшета;
- облачный сервис от Лифт-Комплекс ДС.

В базовой поставке обеспечивает:

- диагностику работы лифта;
- цифровую переговорную связь диспетчер – кабина лифта;
- цифровую переговорную связь диспетчер – крыша кабины лифта;
- цифровую переговорную связь диспетчер – машинное помещение;
- цифровую переговорную связь машинное помещение – кабина лифта;
- цифровую переговорную связь машинное помещение – крыша кабины;
- функцию речевого информирования на 22 языках;
- фоновое проигрывание музыки в кабине лифта;
- подключение к внешним сетям через Internet/Wi-Fi

HD-TVI видеокамеры

HiWatch by HIKVISION

DS-T201

Купольная HD-TVI видеокамера

- Разрешение 2Мп
- ИК-подсветка до 20м
- HD-TVI видеовыход

DS-T501

Панорамная HD-TVI видеокамера

- Разрешение 5Мп
- ИК-подсветка до 20м
- HD-TVI видеовыход

Panasonic
ideas for life

Купольная IP-камера высокого разрешения

WV-SF135

Купольная IP-камера

WV-SF132

Купольная IP-камера с разрешением 1280 x 960 (H.264) и 2-кратным увеличением (WV-SF135)

Купольная IP-камера с разрешением VGA/640 x 480 (H.264) (WV-SF132)

ТЕЛЕВИЗОРЫ И МОНИТОРЫ В ЗЕРКАЛЕ И СТЕКЛЕ

Эксклюзивная немецкая технология - телевизоры/мониторы по индивидуальному дизайну

Диагональ 43.
BG-DY-M-430 = 260.000 р.
UPG-BG-MG = 22.000 р.
UPG-MM-T = 12.000 р.
LS-VS-BG = 18.000 р.
Итого: 312.000 р.

Диагональ 40.
BG-DY-M-400 = 240.000 р.
UPG-BG-MG = 22.000 р.
UPG-MM-T = 12.000 р.
LS-VS-BG = 18.000 р.
Итого: 292.000 р.

Диагональ 32.
BG-DY-M-320 = 170.000 р.
UPG-BG-MG = 22.000 р.
UPG-MM-T = 12.000 р.
LS-VS-BG = 18.000 р.
Итого: 222.000 р.

Диагональ 28.
BG-DY-M-280 = 130.000 р.
UPG-BG-MG = 22.000 р.
UPG-MM-T = 12.000 р.
LS-VS-BG = 18.000 р.
Итого: 182.000 р.

Цены указаны розничные с НДС без доставки и установки за 1 лифт.

Профессиональные матрицы

Запатентованная технология соединения изображения и зеркала/стекла - "MAGIC ONE DIRECTION". Экраном является само зеркало/стекло исключая,даже попадание воздуха между стеклянной поверхностью и матрицей телевизора. Как результат - кристально чистое качество картинки. Используются только специальные профессиональные матрицы повышенной яркости.

Система вентиляции

Телевизоры BURG&GLASS не требуют вентиляции. Уникальная, запатентованная технология теплоотвода, разработанная немецкими инженерами, позволяет использовать оборудование где вы пожелаете. Благодаря системе PVC - оборудование выдерживает экстремальные тепловые нагрузки до +55^{0}C.

Влагоустойчивость

BURG&GLASS – низковольтный продукт (12В или 24В постоянного тока). Степень защиты IP X4 и X5 позволяет использовать оборудование в ванных комнатах.

Акустика

Уникальная невидимая стерео система BURG&-GLASS прямо из зеркала или стекла. Невероятно! Также возможно подключение любой внешней акустики по вашему выбору.

Дистанционное управление

Оборудование управляется стильным пультом, выполненным из цельного алюминия. Так же возможно управление по RS232.

Монтаж

Уникальная, не имеющая аналогов, система крепежа для простого и безопасного монтажа. Никаких видимых элементов. Система позволяет без проблем проводить сервисное обслуживание оборудования.

Технология инфракрасного мультитача

Нечувствительность к свету
Технология HSBGpro+ делает MD-Серию высокопроизводительным мультитач продуктом в условиях практически любого внешнего освещения. Работа инфракрасных рамок MD-Серии была проверена под разными типами и с разным углом направленности внешнего освещения.

Повышенная стабильность
Другой положительной особенностью данной серии является удивительная стабильность в работе, опять же, благодаря использованию технологии HSBGpro+. MD-Серия хорошо переносит внешние воздействия, такие как загрязнённость, пыль и, что самое важное, продолжает работать даже при частитном выходе из строя инфракрасных светодиодов.

Быстрота реакции
Быстрое время отклика рамок MD-Серии в течении 7-13мс предоставляет вам возможность лёгкой работы и близкое к естественному распознавание касаний и движений.

Поддержка мультитач
Инфракрасные рамки MD Серии поддерживают от 2 или 4 одновременных касания. В отличие от других технологий, MD-серия поставляется с настоящим одновременным мультитач.

Низкое энергопотребление
С единственным питанием по USB, MD-Серия работает прекрасно даже с ноутбуком в режиме питания от батареи.

Экономичность
Построенная на собственной технологии BGTech HSBGpro+, MD-Серия является революционным продуктом с высокой производительностью и при этом доступной ценой.

Количество касаний	2 или 4 одновременных касания
Доступные размеры	32"- 65" (большие размеры под заказ 2 недели)
Размеры рамки	19 мм ширина, 11 мм толщина (только рамка);
Время реакции	7-13мс
Питание	по USB, максимальное потребление 500мА
Поддерживаемые ОС	Windows 7, Vista, XP, Mac OS, Linux
Гарантия	1 год на рамку и комплектующие

По панелям:
Все панели имеют разрешение FULL HD.
Встроенные тюнеры: аналог, DVB-T2
Аудио выход
цифровой вход HDMI 2 шт.
угол обзора 175 градусов
Яркость матриц 400 cmd

Размер экрана:
43 - 930x520 мм
40 - 882 x 496 мм
32 - 698x398 мм

Нанесение эксклюзивных орнаментов и логотипов на створки дверей шахты и внутри кабины

Зеркальное полотно с цветочным орнаментом, выполненным вручную

Полированная сталь «Розовое золото» с рисунком, обработанным травлением

Полированная сталь «Розовое золото» с рисунком, обработанным травлением

Мы профессионально подходим ко всем этапам поставки лифтового оборудования

- Подготовка шахт к монтажу
- Монтажные - пусконаладочные работы
- Полный комплекс мер по защите оборудования во время строительных работ на объекте

ЛИФТЫ, ЭСКАЛАТОРЫ, ТРАВОЛАТОРЫ

проектирование | поставка | монтаж
обслуживание | сервис лифтового оборудования

- Экспресс-сервис лифтового оборудования.
- Техническое обслуживание и ремонт.
- Модернизация и установка дополнительного оборудования.
- Видеонаблюдение и система контроля управления доступом.
- Организация системы диспетчерского контроля и связи.
- Лизинг лифтов и эскалаторов - новое предложение для застройщиков и инвесторов.
- Гарантия на оборудование - до 5 лет, срок эксплуатации - 25 лет
- Круглосуточная аварийная служба.

KLEEMANN

EIT
EUROPEAN INNOVATIVE TECHNOLOGIES

119361, г. Москва, ул. Мишина, 56, офис 603, тел. +7 (495) 431 99 45
350049, г. Санкт Петербург, Проспект металлистов, 15, литер А, офис 4, тел. +7 (812) 701 02 80
350049, Краснодарский край, г. Краснодар, Митрофана Седина, 159, офис 503, тел. +7 (861) 240 00 19
295007, Республика Крым, г. Симферополь, ул. Плотинная, 9, офис 301, тел. +7 (978) 268 88 51
364001, Грозный, улица Нурсултана Назарбаева 89, тел. +7 (988) 500 00 95
354000, Краснодарский край, г. Сочи, ул. Виноградная, 20, офис 306, тел. +7 (862) 233 60 40
Тел. 8 800 302 20 04, e-mail: sales@eit.life, www.kleemann-eit.ru

«Для нас лифт – это уникальный механизм, а не просто квадратный короб, который перемещает Вас вверх-вниз. Поездка в нашем лифте – это абсолютно неповторимый опыт для любого пассажира. В основе создания лифта лежат технологии высочайшего уровня, благодаря чему меняется восприятие лифта в целом».

Андреас Запатинас

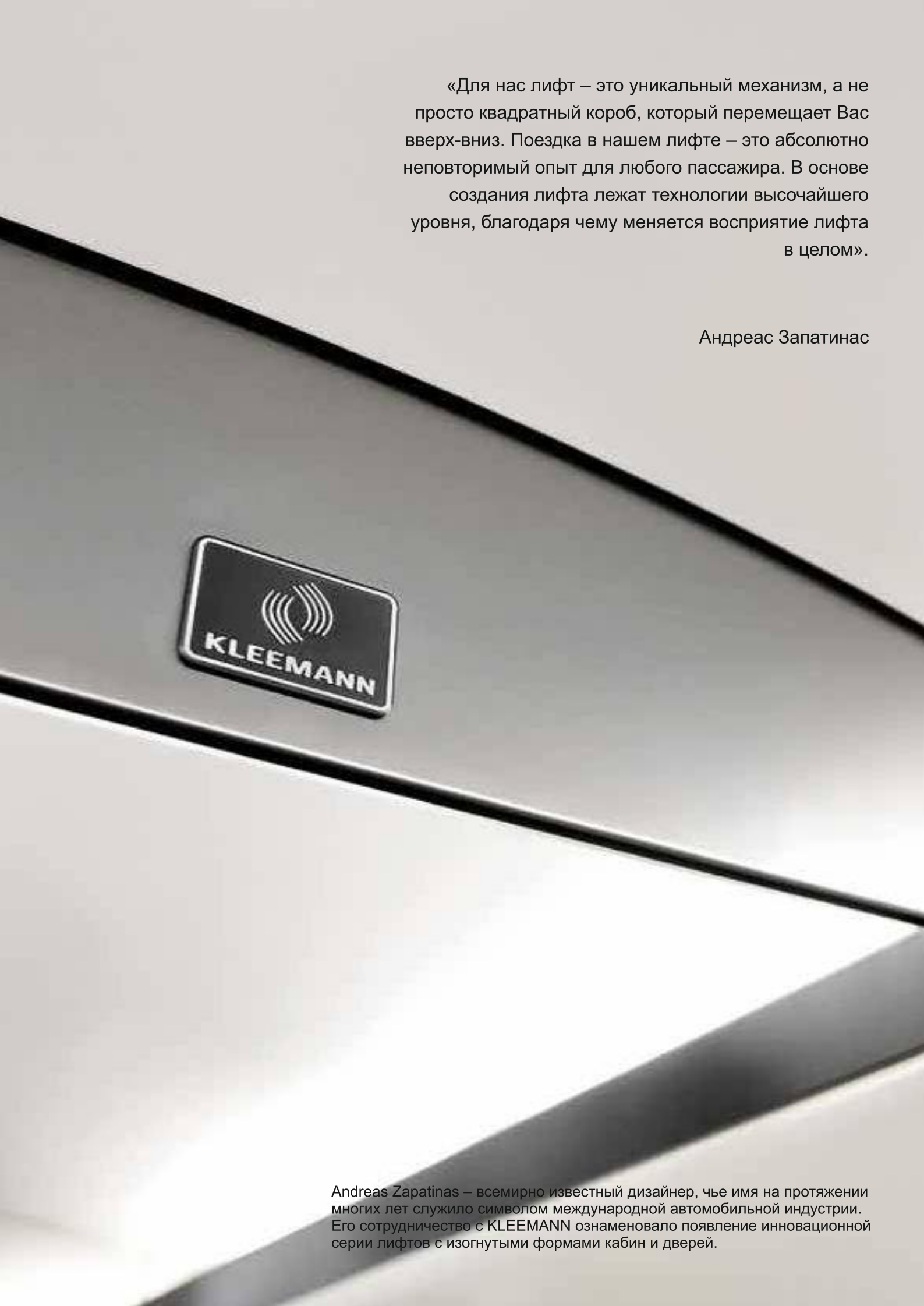

Andreas Zapatinas – всемирно известный дизайнер, чье имя на протяжении многих лет служило символом международной автомобильной индустрии. Его сотрудничество с KLEEMANN ознаменовало появление инновационной серии лифтов с изогнутыми формами кабин и дверей.